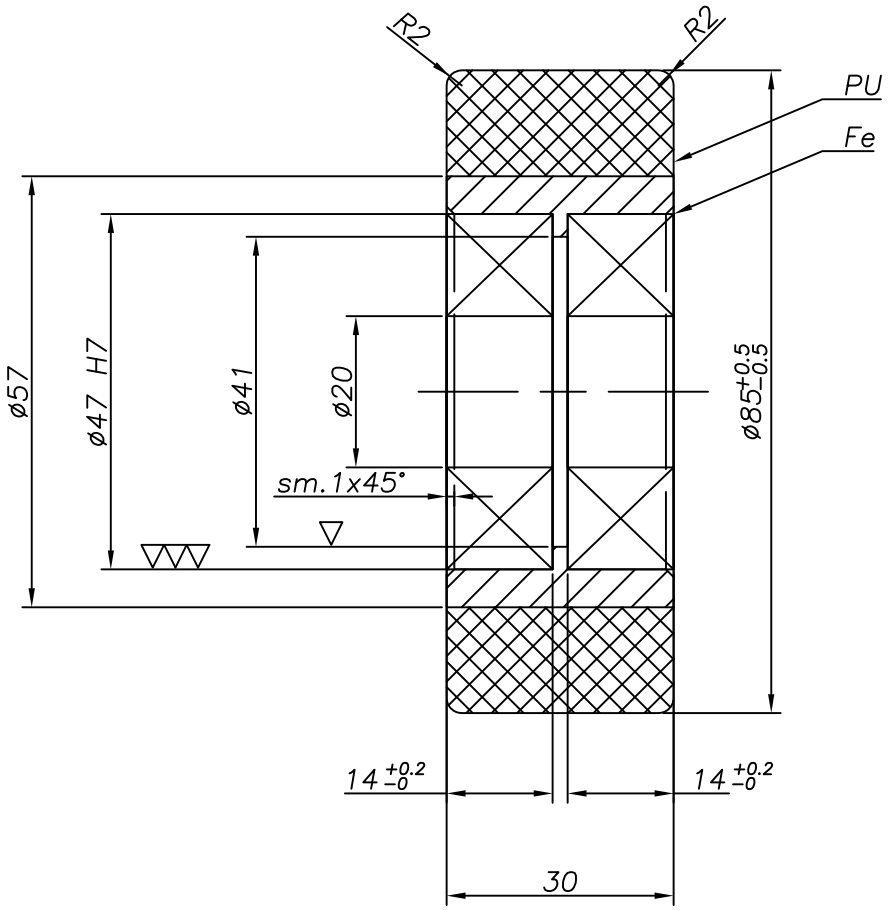

TOLLERANZE GENERALI per dimensioni prive di indicazioni di tolleranze specifiche	
lineari	±0.2
angolari	±1°
raccordi	±0.5
smussi	±0.5
fori	H11
alberi	h11

NO BAVE

▽▽ (▽ ▽▽▽)

grado di lavorazione per Fe

CODICE AVO:
719175
719164
08010008530CA
09011008530CU
09011172853CU

TABELLA STORICA MODIFICHE ESEGUITE		
DATA	N° DIS.	AGG.: indicazione delle modifiche rispetto al disegno precedente

materiale Fe + PU	dimensioni .	formato A4	scala 1:1
denominazione rullo ø85x30 cusc. foro ø20 . .			data 06.07.99
		dis. uft	approvazione din
		codice .	
		disegno n° 01537−2	

AVO
MOVE YOUR WORLD
ALDO VALSECCHI S.p.A.

E' vietata ogni riproduzione anche parziale e la concessione a terzi se non preventivamente autorizzata.