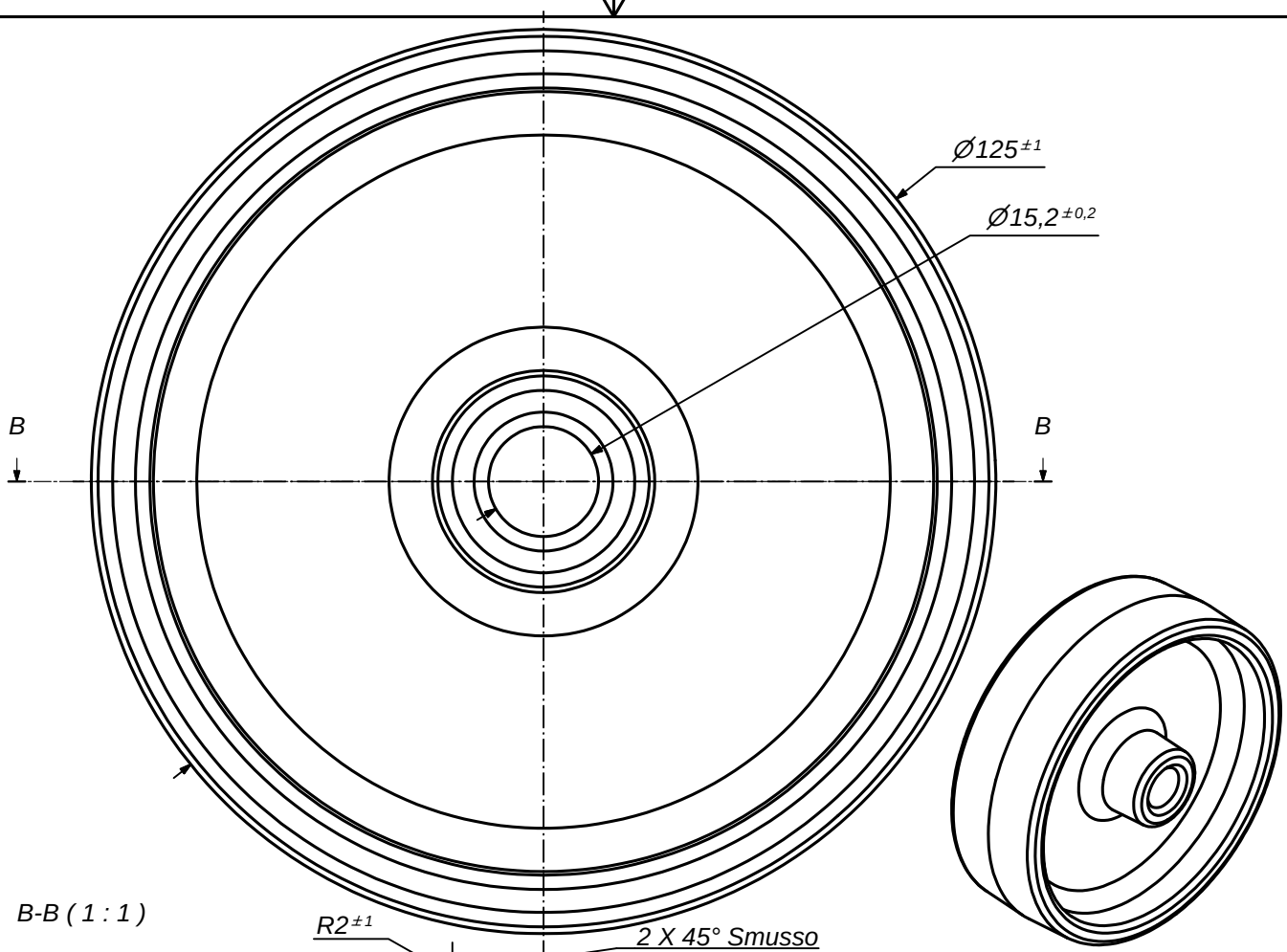

B-B (1 : 1)

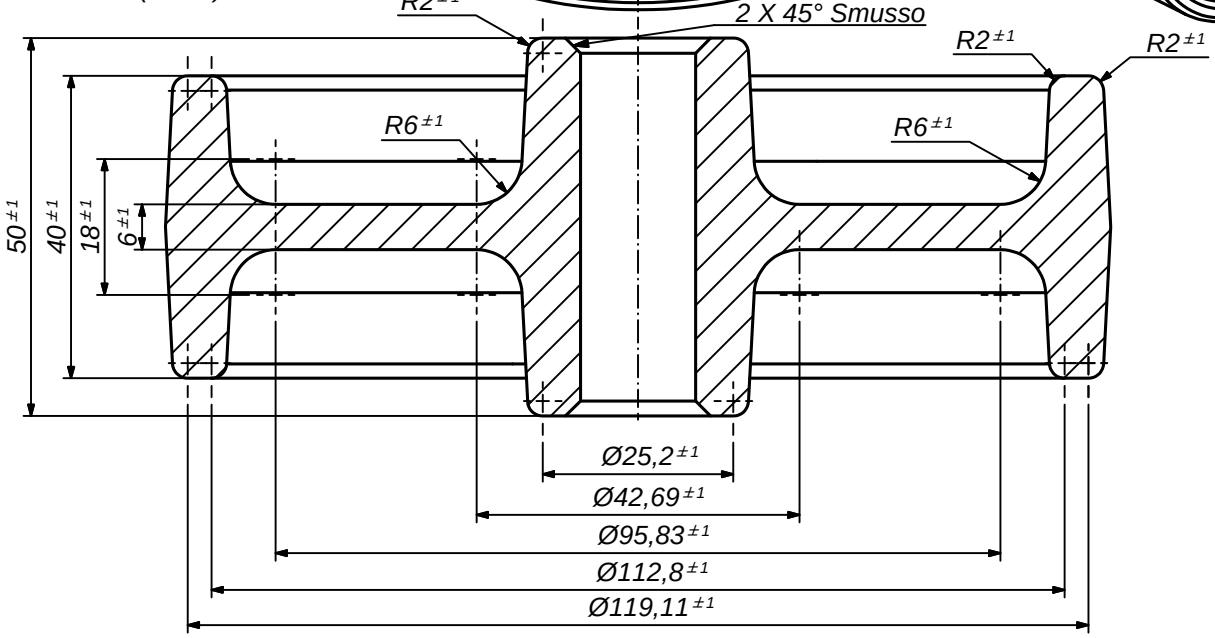

ALDO VALSECCHI SpA via XX settembre, 107 28883 Gravellona Toce (VB) www.avo.it	Tolleranze Generali: rif. UNI EN 22768/1 - C	Rugosità:	
	Peso: 0,22 kg	Volume: 197440,51 mm^3	Densità: 1,13 g/cm^3
	Materiale: poliammide 6	Trattamenti:	
	Descrizione: ruota PA6 ø125x40M50 foro ø15.2		*parte*
	Formato: A4	Emissione: UFT	Disegno N°: 05230
	Scala: 1:1	Approvazione: DIN	Data: 23/01/2009

E' vietata ogni riproduzione anche parziale e la concessione a terzi se non preventivamente autorizzata