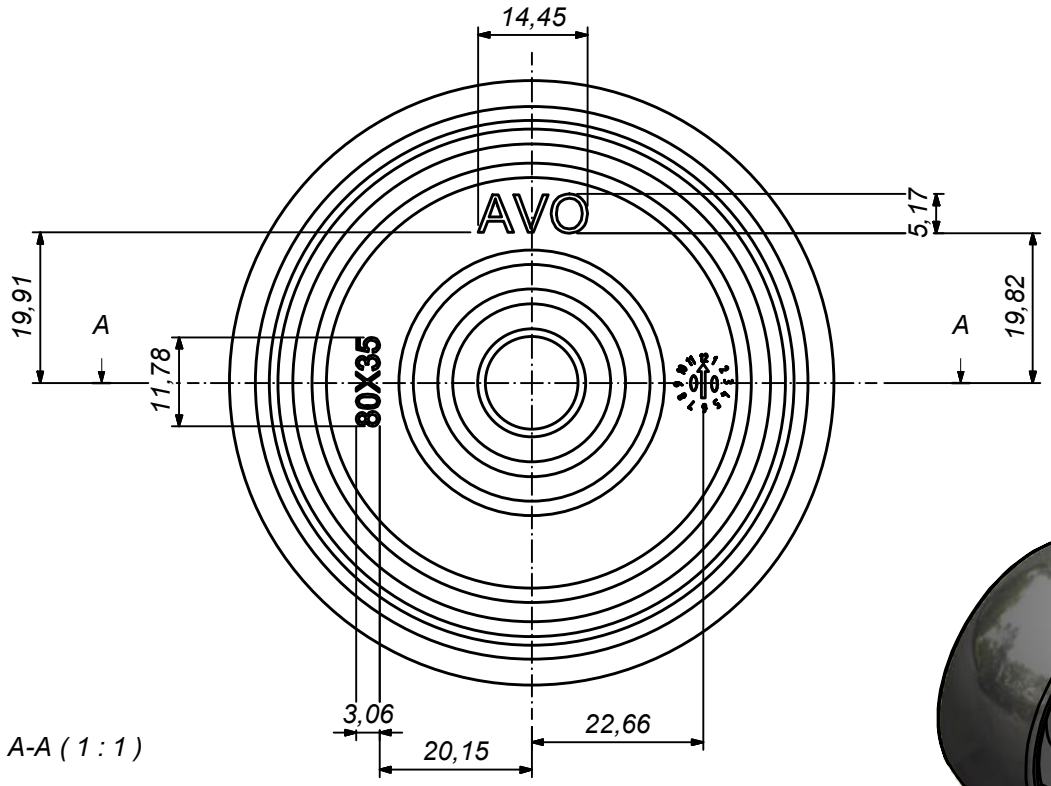

A-A (1 : 1)

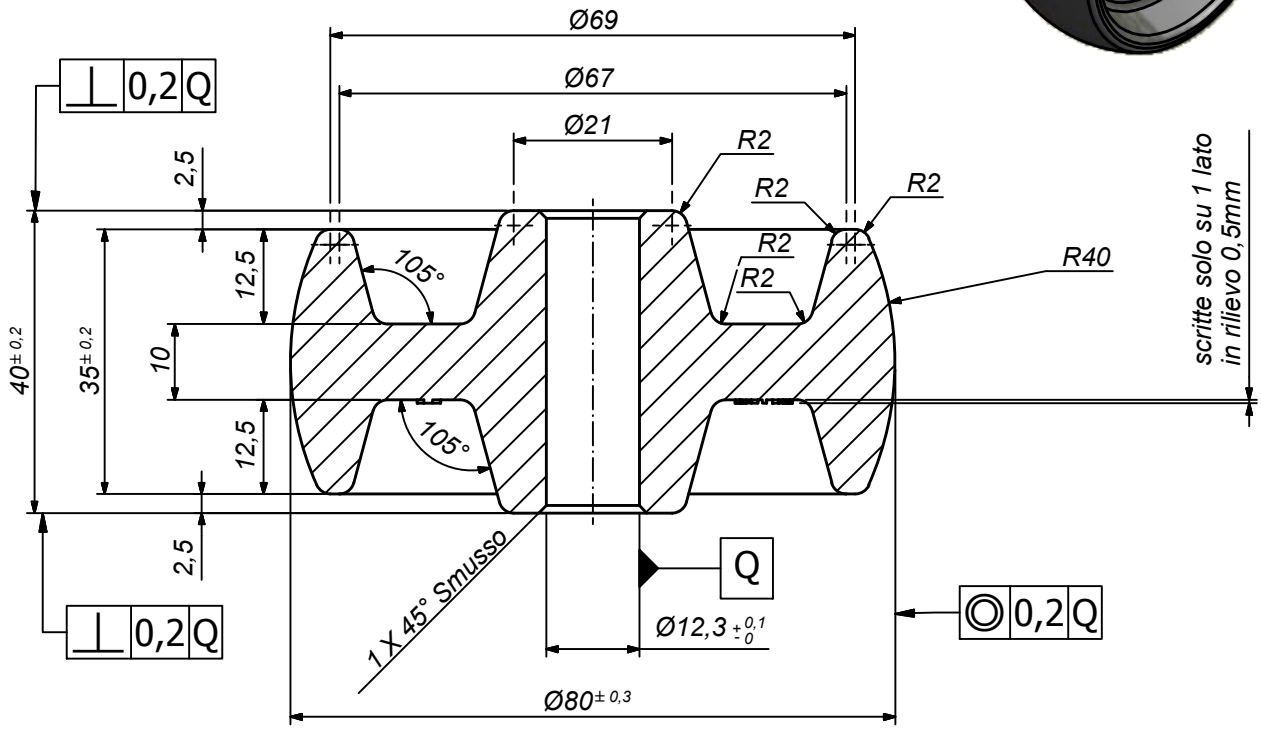

ALDO VALSECCHI SpA
via XX settembre, 107
28883 Gravellona Toce (VB)
www.avo.it

E' vietata ogni riproduzione anche parziale e la concessione a terzi se non preventivamente autorizzata

Tolleranze Generali: rif. UNI EN 22768/1 - m	Rugosità Ra[µm] e note: LISCIA E LUCIDA A SPECCHIO		
Codice AVO: 8312001115080F	Sostituisce il dis. N°: 05673		Sostituito dal dis. N°:
Materiale: Resina termoplastica	0,14 kg MASSA		Trattamenti:
Descrizione: art.115 ø80x35M40 foro ø12 nera			
Formato: A4	Emissione: BUAROTTI		Disegno N°: 05768
Scala: 1:1	Approvazione: Ing. Monti	Data: 18/06/2010	P

Revisione: