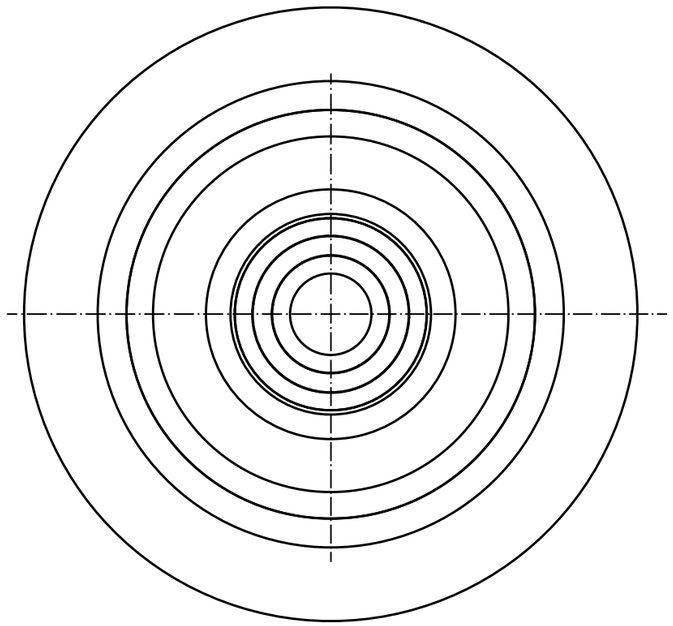

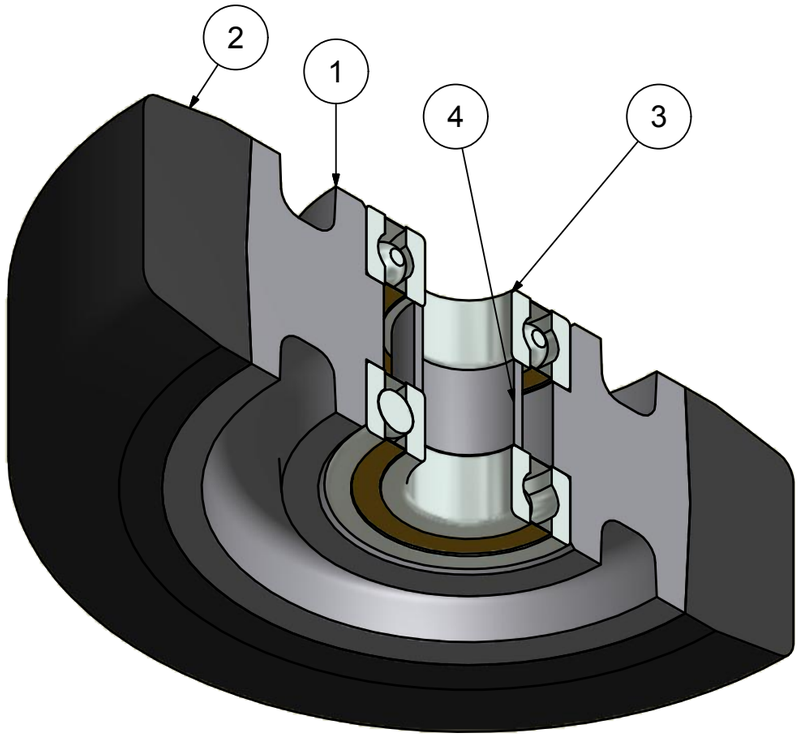

A-A (1 : 1)

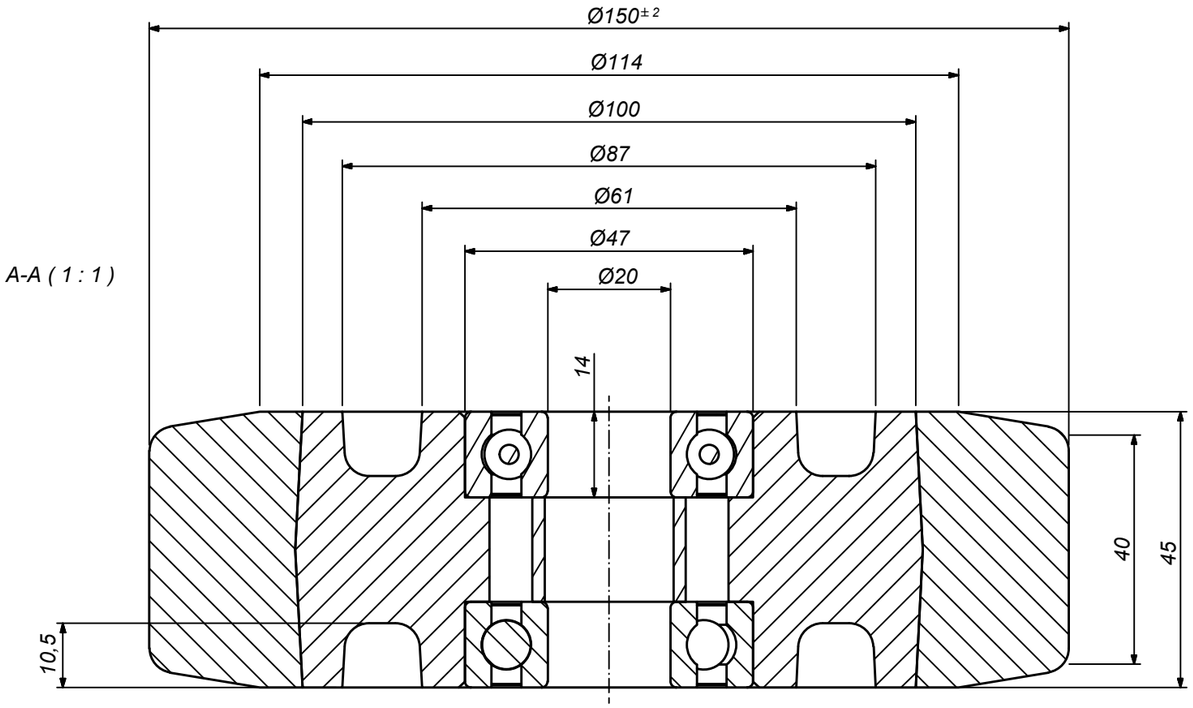

POS.	QTÀ	CODICE	DESCRIZIONE	MATERIALE	MASSA
4	1	06472	distanziale	Fe 360 EN 10025:1990	0,019 kg
3	2	6204-2Z	Cuscinetti a sfere	Acciaio dolce	0,104 kg
2	1	07287	anello	Gomma	0,379 kg
1	1	07285	nucleo	G15 EN-GJL-150 UNIEN1561_1998 UNI5007	1,703 kg

Distinta Componenti

ALDO VALSECCHI SpA
via XX settembre, 107
28883 Gravellona Toce (VB)
www.avo.it

E' vietata ogni riproduzione anche parziale e la concessione a terzi se non preventivamente autorizzata

Tolleranze Generali: rif. UNI EN 22768/1 - m

Rugosità Ra[µm] e note:

Codice AVO: 1401600150ECG

Sostituisce il dis. N°:

Sostituito dal dis. N°:

Materiale:

Trattamenti:

Descrizione:
ruota GG+gomma ø150x45M45 cuscø47x14
assieme completo

Formato: A3

Emissione: BUAROTTI

Disegno N°: **07286**

Revisione:

Scala: 1:1

Approvazione: Ing. Monti

Data: 02/08/2011