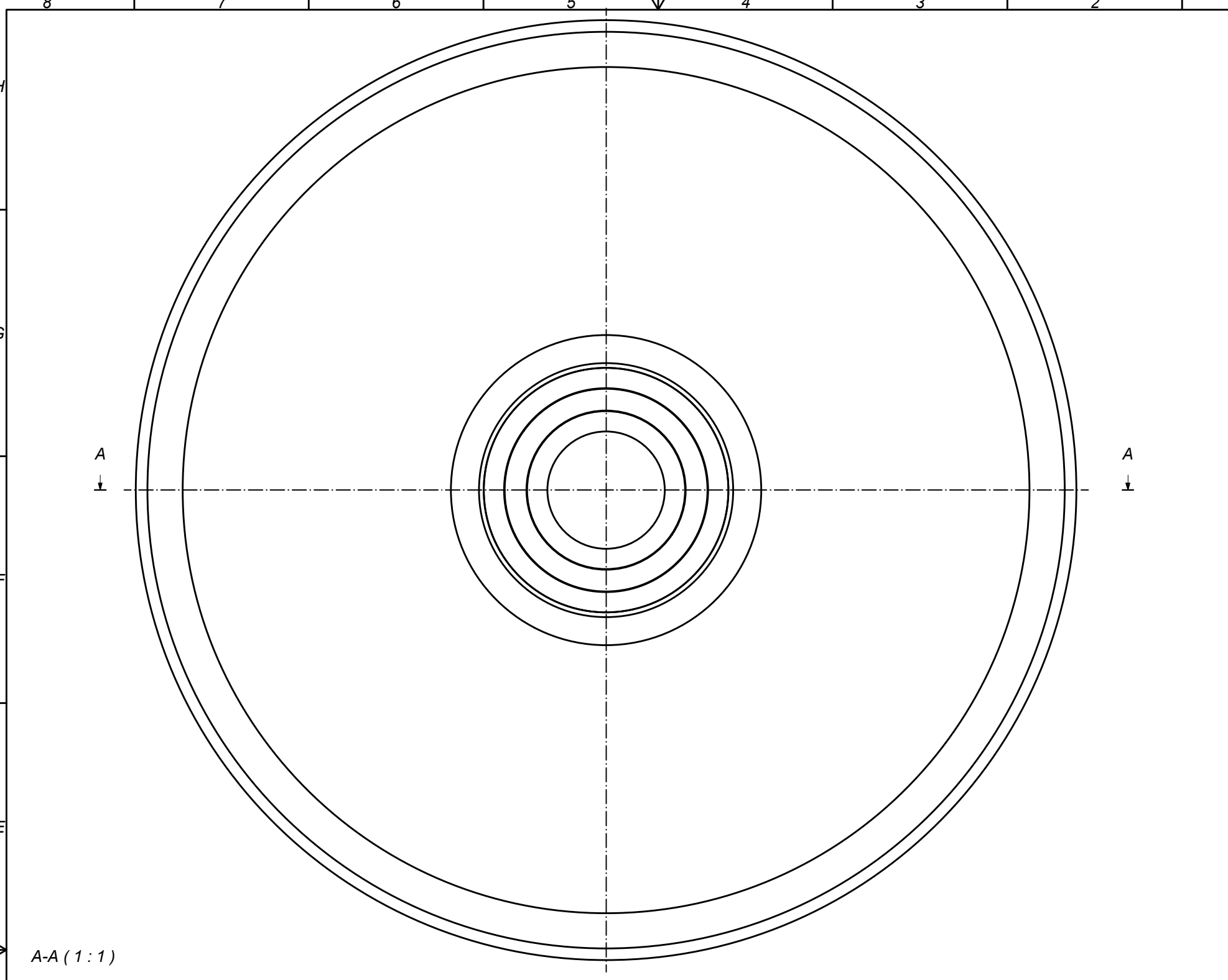

A-A (1 : 1)

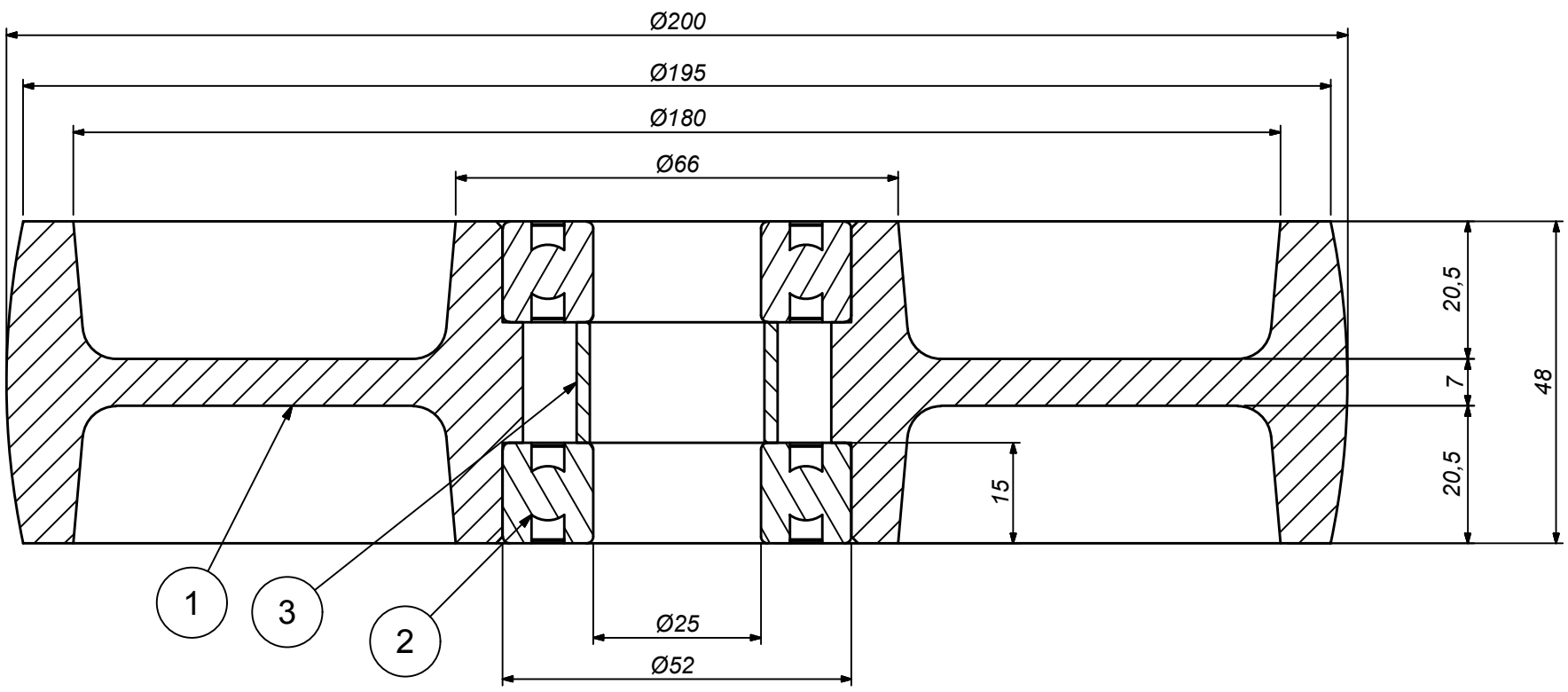

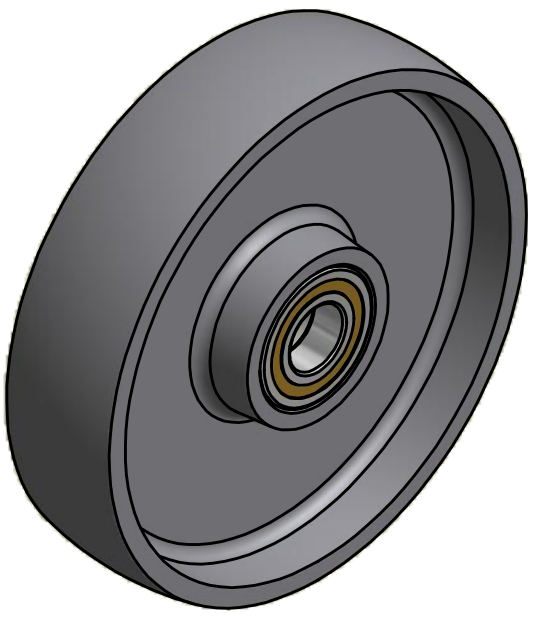

POS.	QTÀ	CODICE	DESCRIZIONE	MATERIALE	MASSA
3	1	09306	distanziale	11SMnPb37 UNI EN 10277-3:2008	0,02 kg
2	2	6205-2Z	Cuscinetto a sfere	Acciaio dolce	0,13 kg
1	1	09304	nucleo	G15 EN-GJL-150 UNIEN1561_1998 UNI5007	3,78 kg

Distinta Componenti

ALDO VALSECCHI SpA
via XX settembre, 107
28883 Gravellona Toce (VB)
www.avo.it

E' vietata ogni riproduzione anche parziale e la concessione a terzi se non preventivamente autorizzata

Tolleranze Generali: rif. UNI EN 22768/1 - c

Rugosità Ra[µm] e note: ( ) - NO BAVE - NO SPIGOLI TAGLIENTI

Codice AVO: 04114A02000CG

Sostituisce il dis. N°:

Sostituito dal dis. N°:

Materiale:

Trattamenti:

Descrizione:
ruota ghisa art.114A ø200x48M48 sedeø52x15
assieme completo

Formato: A3

Emissione: BUAROTTI

Scala: 1:1

Approvazione: Ing. Monti

Data: 04/06/2013

Disegno N°: **09308**

Revisione: