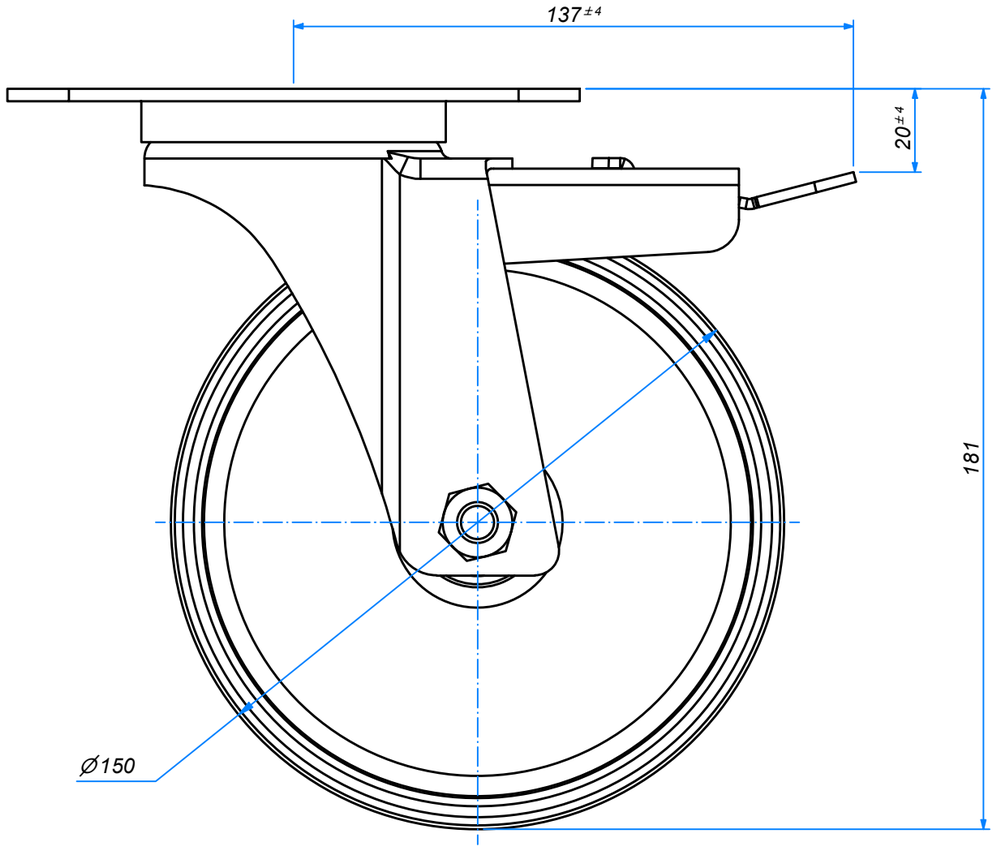


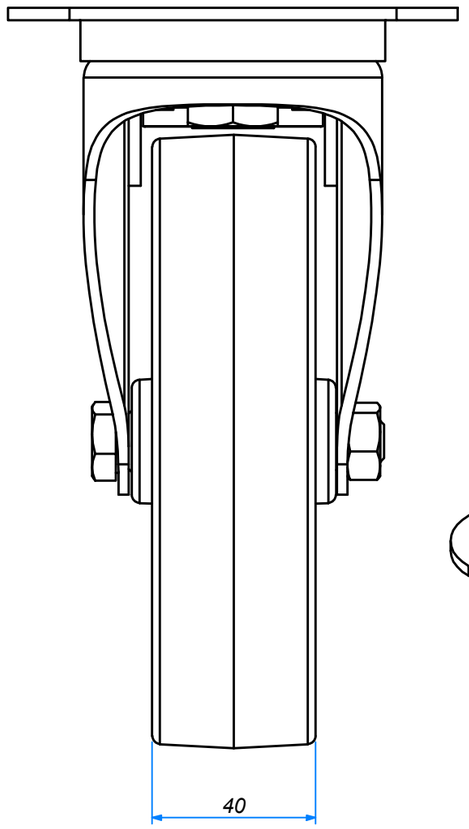


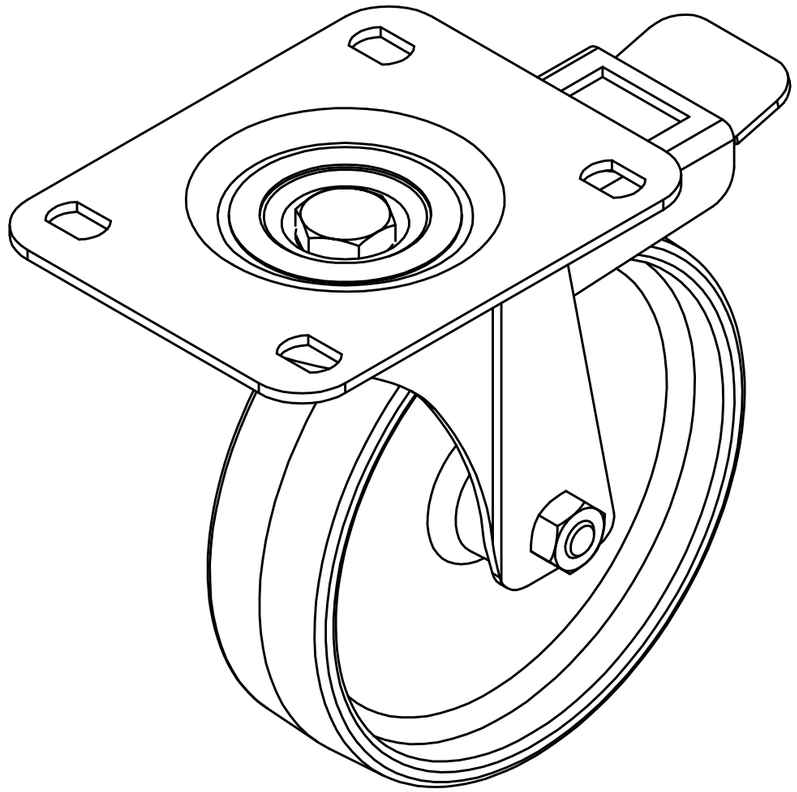

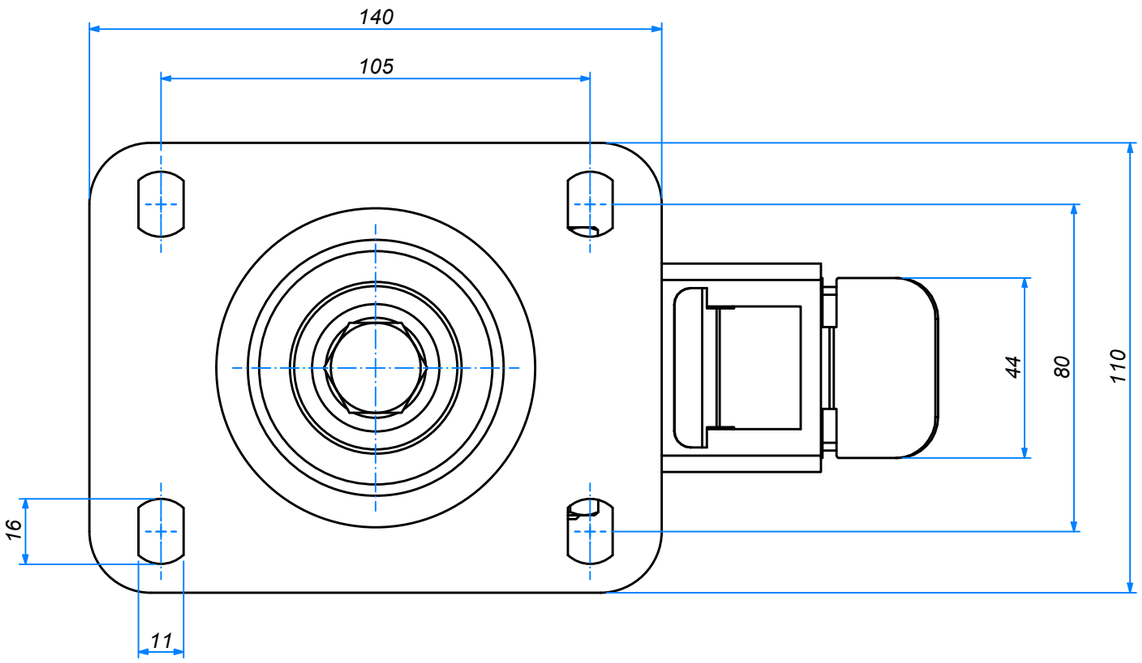


ALDO VALSECCHI SpA
via XX settembre, 107
28883 Gravellona Toce (VB)
www.avo.it

E' vietata ogni riproduzione anche parziale e la concessione a terzi se non preventivamente autorizzata

| | | | |
|---|---|---|---|
| Tolleranze Generali: rif. UNI EN 22768/1 - V | | Rugosità Ra[µm] e note: | |
| Codice AVO: 05118S0A153FN | | Sostituisce il dis. N°: | Sostituito dal dis. N°: |
| Materiale: | | Trattamenti: | |
| Descrizione: art.118SANT-PL ø150 dimensioni ingombro | | | |
| Formato: A3 | Emissione: BUAROTTI | | Disegno N°: **118SANTPL150** |
| Scala: 1:1.5 | Approvazione: Ing. Monti | Data: 07/06/2022 | Revisione: P |