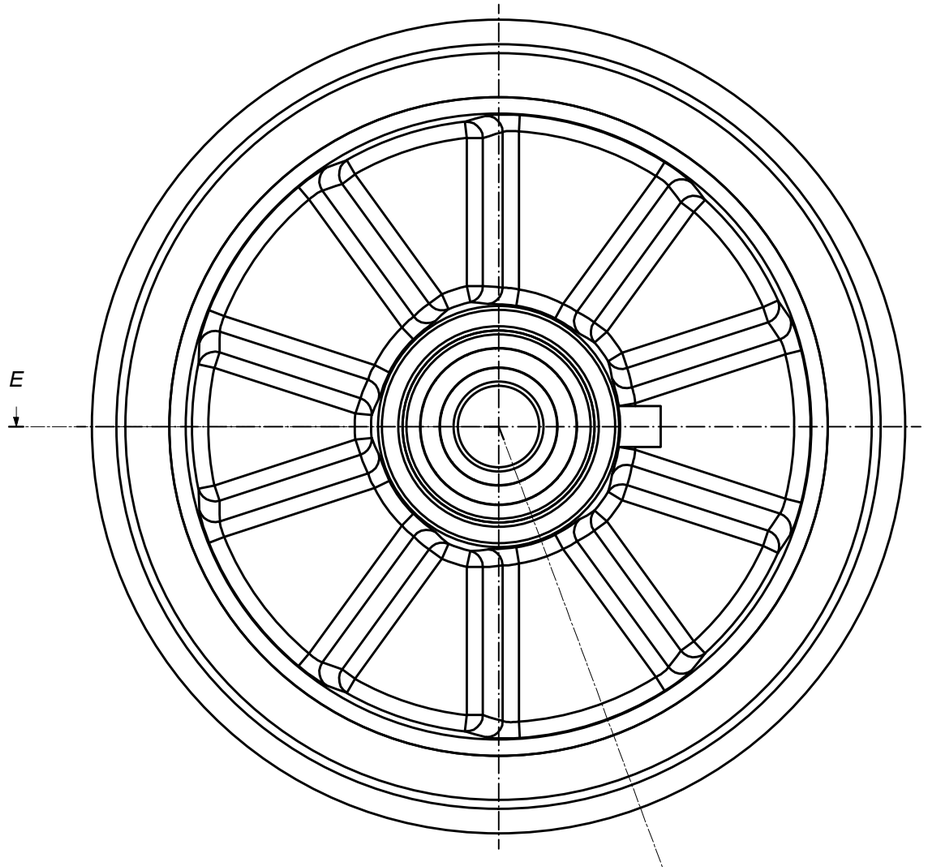

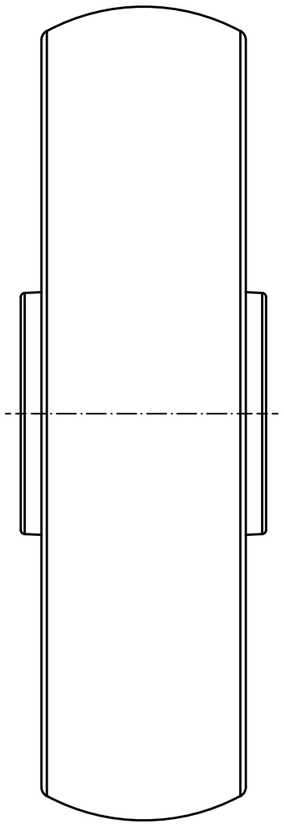

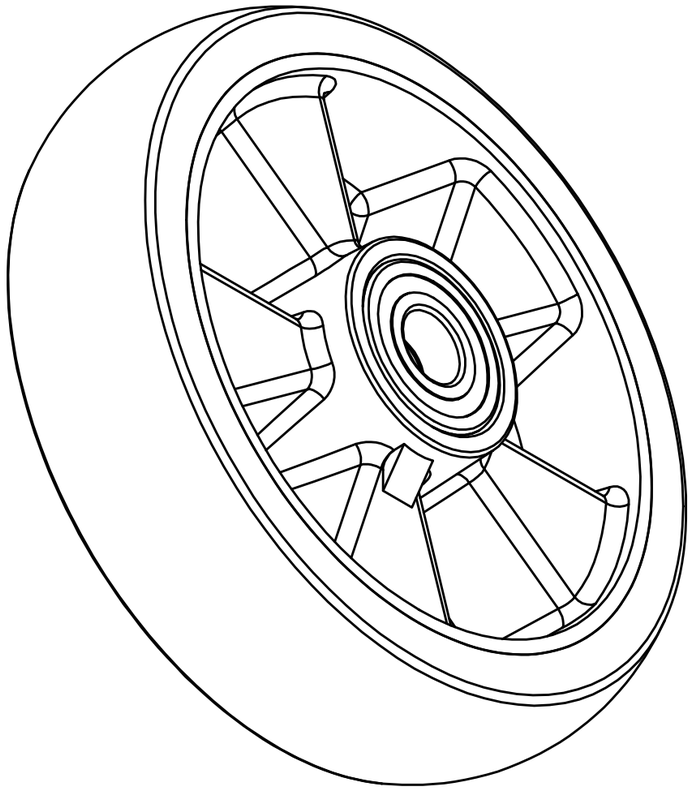

E-E (1 : 1.5)

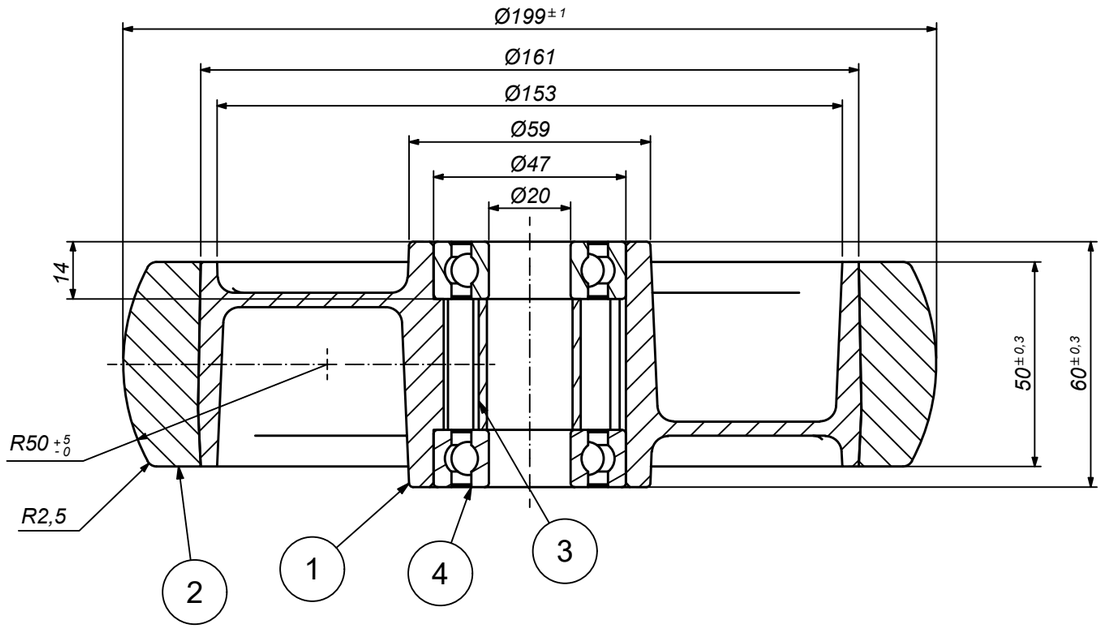

POS.	QTÀ	CODICE	DESCRIZIONE	MATERIALE	MASSA
4	2	6204-2Z	Cuscinetto a sfere	Acciaio dolce	0,1 kg
3	1	05896	ø25xø21x32	Fe 360 EN 10025:1990	0,04 kg
2	1	14145	anello	PUart15	0,46 kg
1	1	07272	nucleo	Alluminio pressofuso GDAISi12Cu2Fe UNI 5076	0,81 kg

Distinta Componenti

ALDO VALSECCHI SpA
via XX settembre, 107
28883 Gravellona Toce (VB)
www.avo.it

E' vietata ogni riproduzione anche parziale e la concessione a terzi se non preventivamente autorizzata

Tolleranze Generali: rif. UNI EN 22768/1 - c

Rugosità Ra[µm] e note:

Codice AVO:

Sostituisce il dis. N°:

Sostituito dal dis. N°:

Materiale:

Trattamenti:

Descrizione:
ruota Al+PU ø200x50M60 bombata
assieme completo

CODICE AVO
09018A200ABG

Formato: A3

Emissione: BUAROTTI

Scala: 1:1.5

Approvazione: Ing. Monti

Data: 13/02/2019

Disegno N°: **14147**

Revisione: