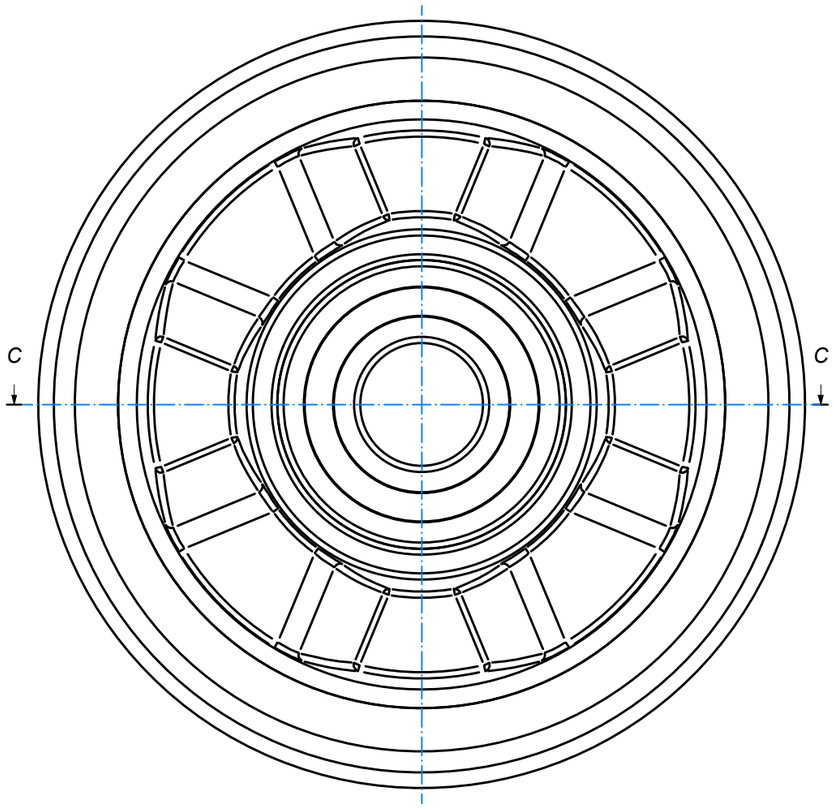

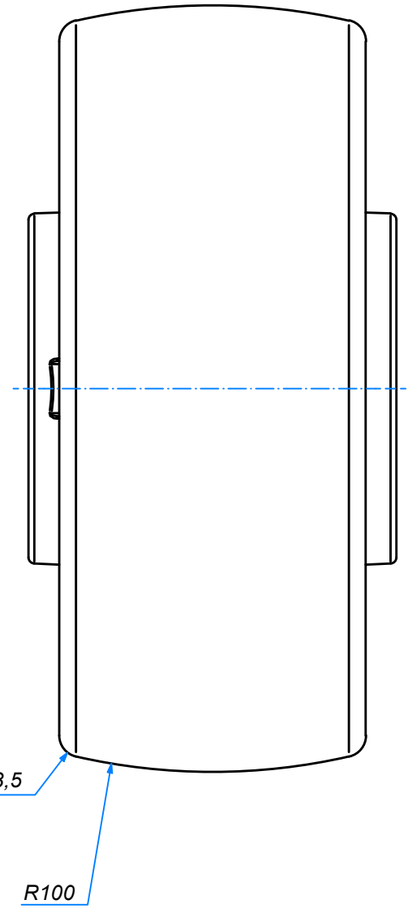

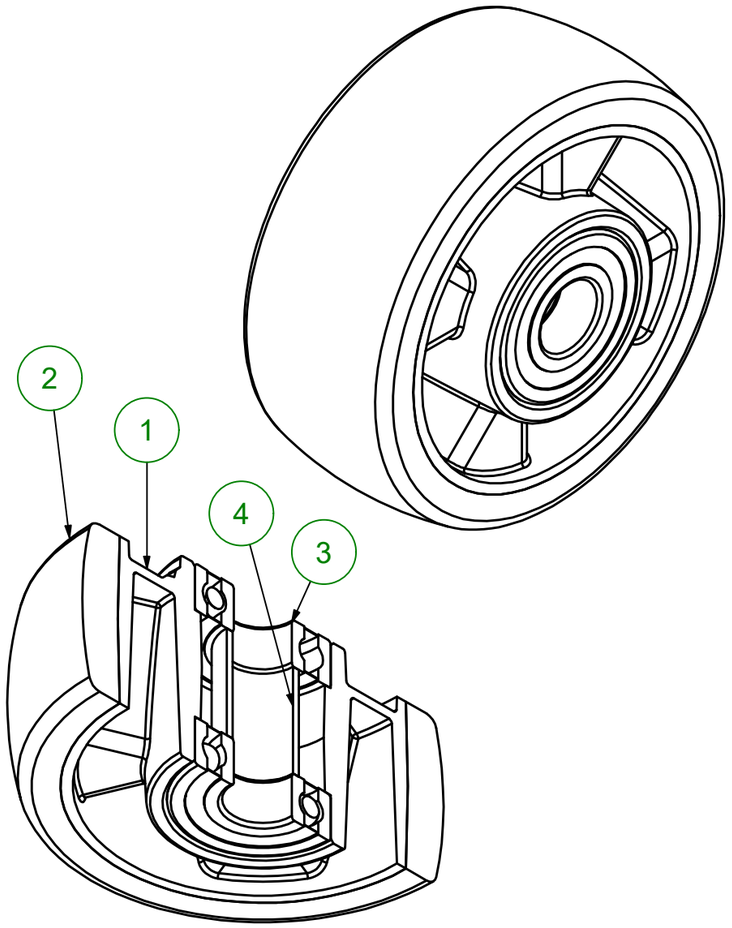

C-C (1 : 1)

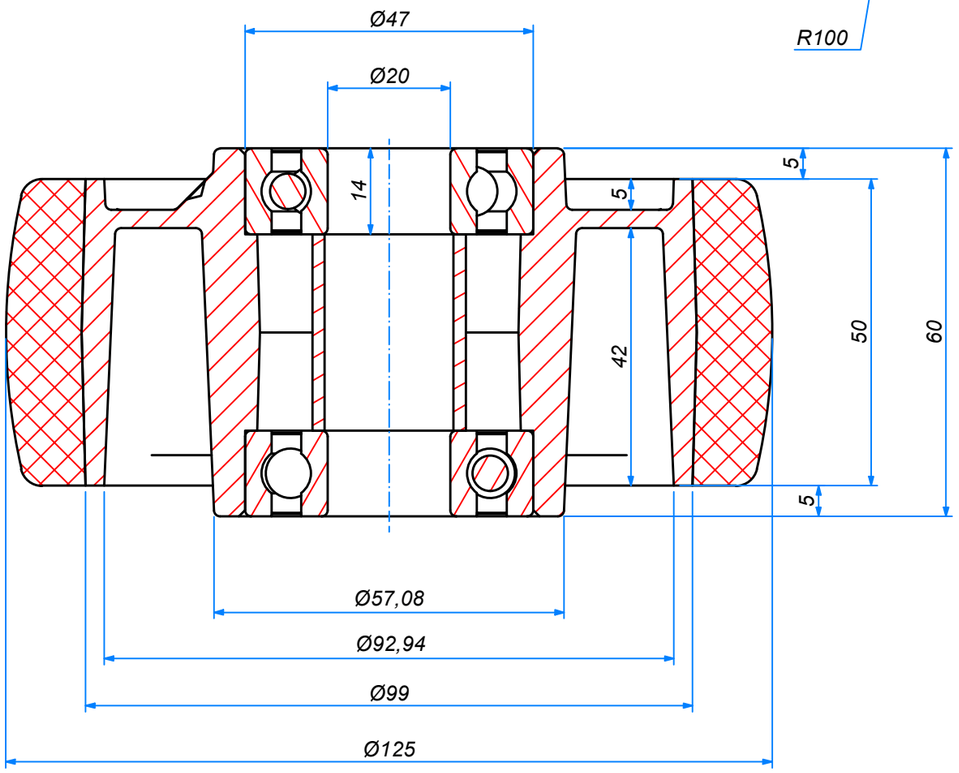

POS.	QTÀ	CODICE	DESCRIZIONE	MATERIALE	MASSA
4	1	05896	ø25xø21x32	Fe 360 EN 10025:1990	0,04 kg
3	2	6204-2Z	Cuscinetto a sfere	Acciaio dolce	0,1 kg
2	1	09021	anello	PU	0,24 kg
1	1	09019	nucleo	Alluminio AlSi1MgMn 6082 UNI EN 573-3:2009	0,41 kg

Distinta Componenti

ALDO VALSECCHI SpA
via XX settembre, 107
28883 Gravellona Toce (VB)
www.avo.it

E' vietata ogni riproduzione anche parziale e la concessione a terzi se non preventivamente autorizzata

Tolleranze Generali: rif. UNI EN 22768/1 - C

Rugosità Ra[µm] e note: ( )
- NO BAVE
- NO SPIGOLI TAGLIENTI

Codice AVO: 09018M0125ZBM

Sostituisce il dis. N°:

Sostituito dal dis. N°:

Materiale:

Trattamenti:

Descrizione:
ruota Al+PU ø125x50M60 cusc.6204-2z bombata
assieme completo

Formato: A3

Emissione: BUAROTTI

Scala: 1:1

Approvazione: Ing. Monti

Data: 18/02/2016

Disegno N°: **16237**

Revisione: