IMPORTANTE!
PREDISPORRE CON TASSELLO
RETTANGOLARE INTERCAMBIABILE
PER POTER MODIFICARE SCRITTA

- TUTTE LE SCRITTE IN RILIEVO
COME LA SEZ. B-B
- SCRITTE SOLO SU 1 LATO

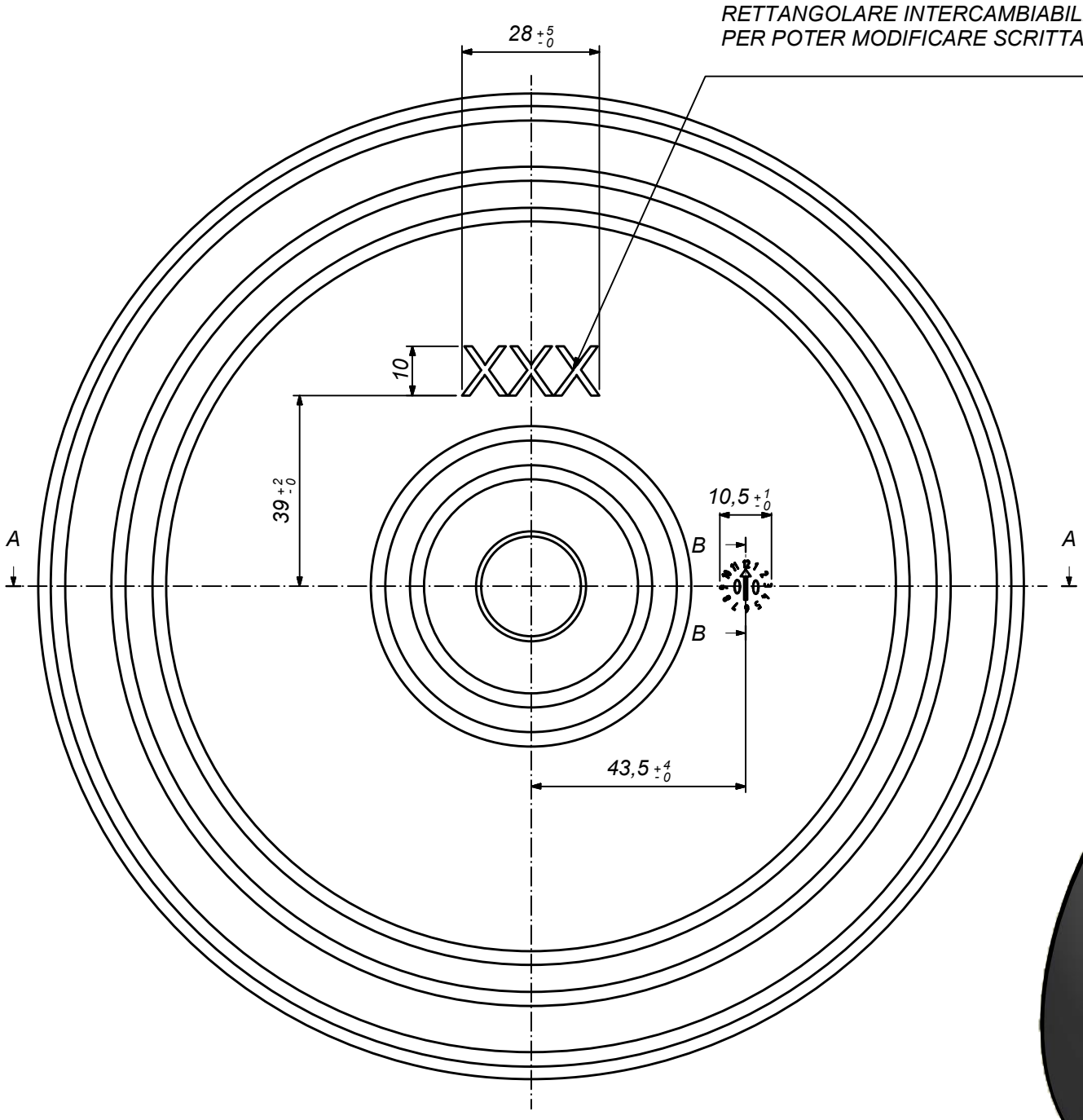

B-B (1 : 1.25)

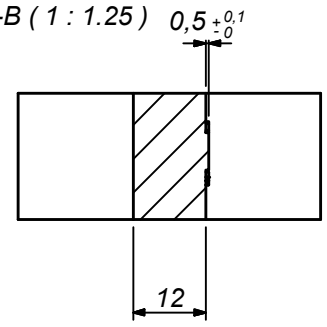

A-A (1 : 1.25)

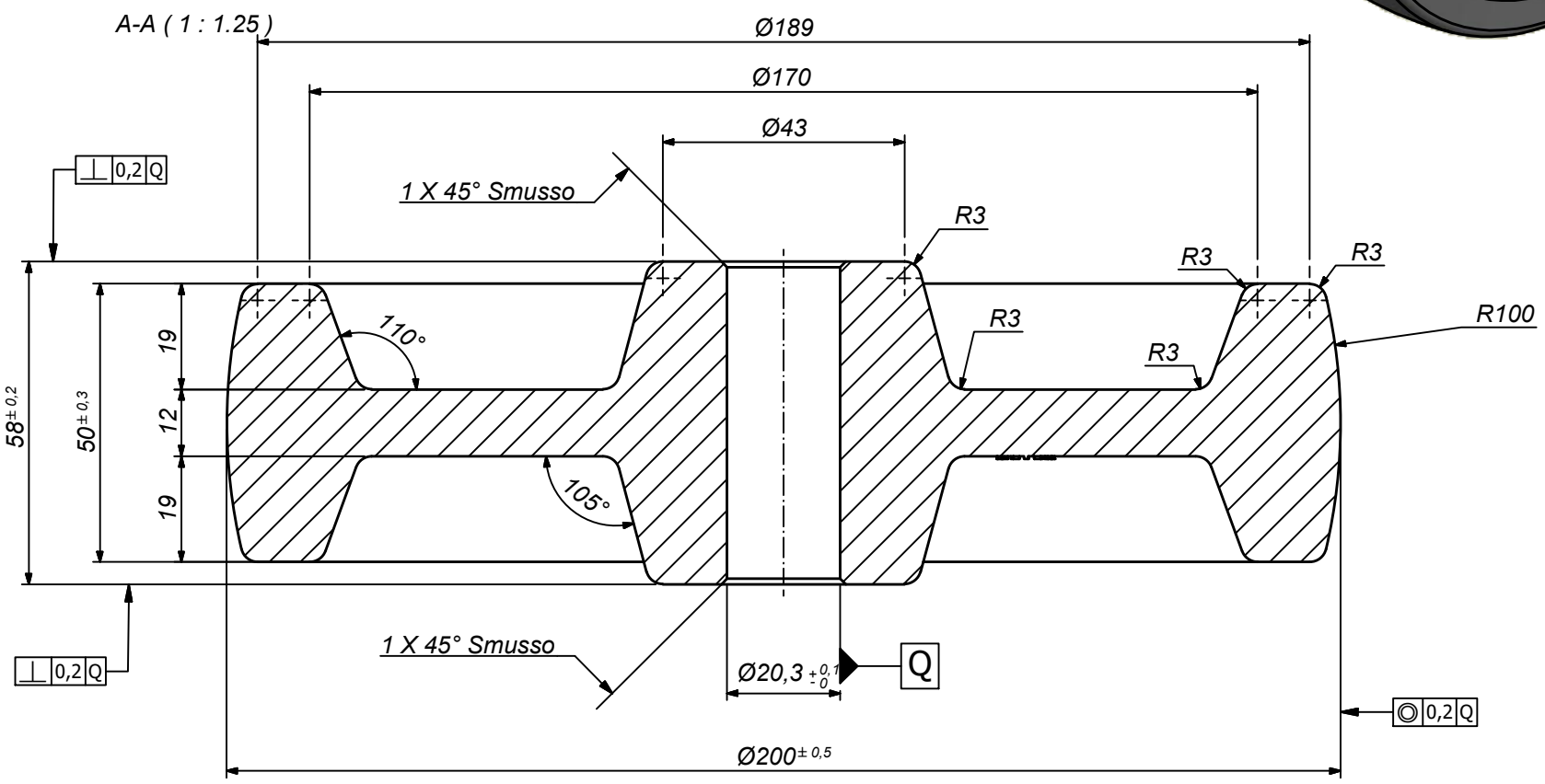

AVO ALDO VALSECCHI SpA via XX settembre, 107 28883 Gravellona Toce (VB) www.avo.it E' vietata ogni riproduzione anche parziale e la concessione a terzi se non preventivamente autorizzata	Tolleranze Generali: rif. UNI EN 22768/1 - m	Rugosità Ra[µm] e note: LISCIA E LUCIDA A SPECCHIO	
	Codice AVO: 831200115200F	Sostituisce il dis. N°:	Sostituito dal dis. N°:
	Materiale: Resina termoplastica	1,11 kg MASSA	Trattamenti:
	Descrizione: art.115 ø200x50M58 foroø20.3		
	Formato: A3	Emissione: BUAROTTI	Disegno N°: **16724** P
	Scala: 1:1	Approvazione: Ing. Monti	Data: 10/11/2016
			Revisione: