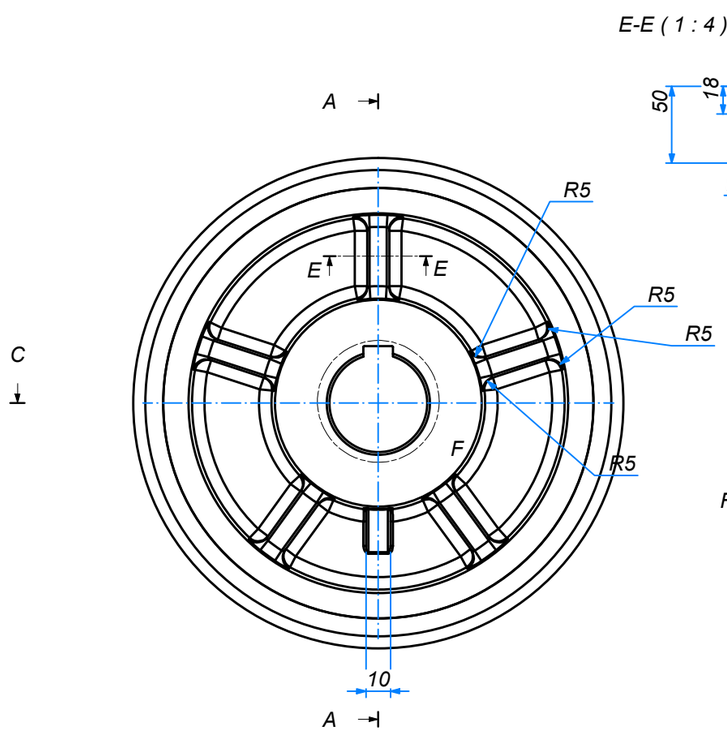

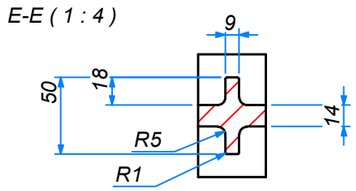

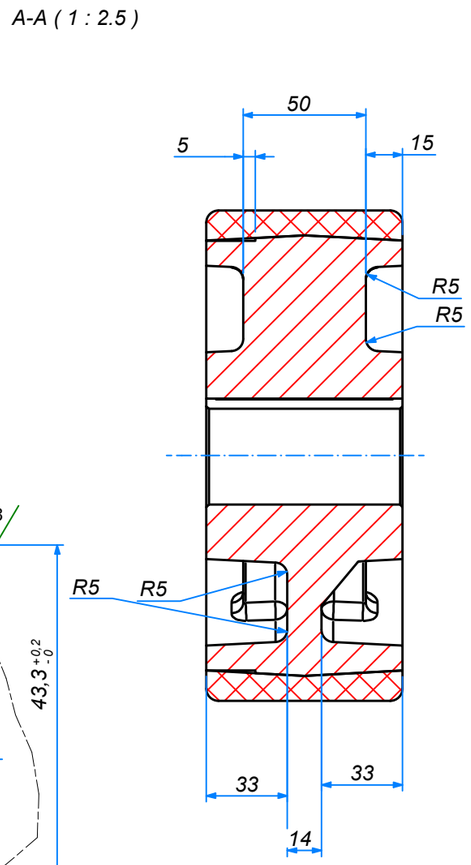

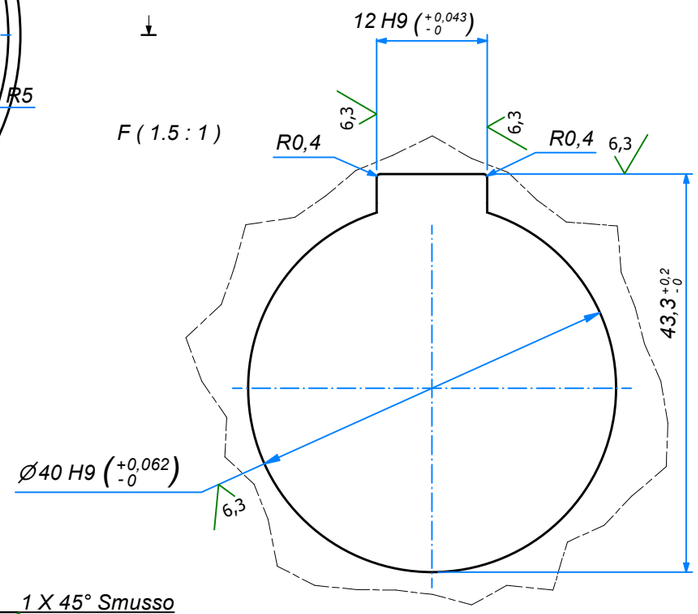

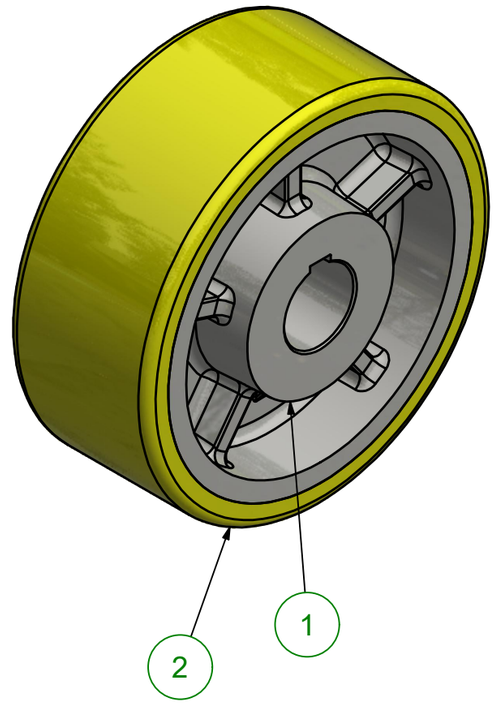

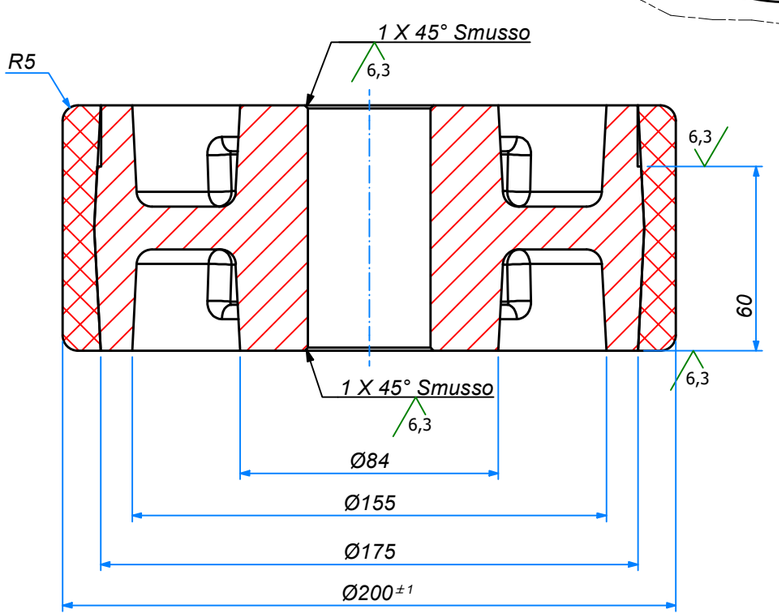

POS.	QTÀ	CODICE	DESCRIZIONE	MATERIALE	MASSA
2	1	18867	anello	PU	0,64 kg
1	1	18842	nucleo	G15 EN-GJL-150 UNIEN1561_1998 UNI5007	8 kg

Distinta Componenti

ALDO VALSECCHI SpA
via XX settembre, 107
28883 Gravellona Toce (VB)
www.avo.it

E' vietata ogni riproduzione anche parziale e la concessione a terzi se non preventivamente autorizzata

Tolleranze Generali: rif. UNI EN 22768/1 - m

Rugosità Ra[µm] e note: (3,2 6,3)

Codice AVO: 09014CH20081U

Sostituisce il dis. N°:

Sostituito dal dis. N°:

Materiale:

Trattamenti:

Descrizione: ruota GG+PU ø200x80M80 foroø40 chiavettaDIN6885

Formato: A3

Emissione: BUAROTTI

Disegno N°: 18868

Revisione:

Scala: 1:2.5

Approvazione: Ing. Monti

Data: 12/03/2018