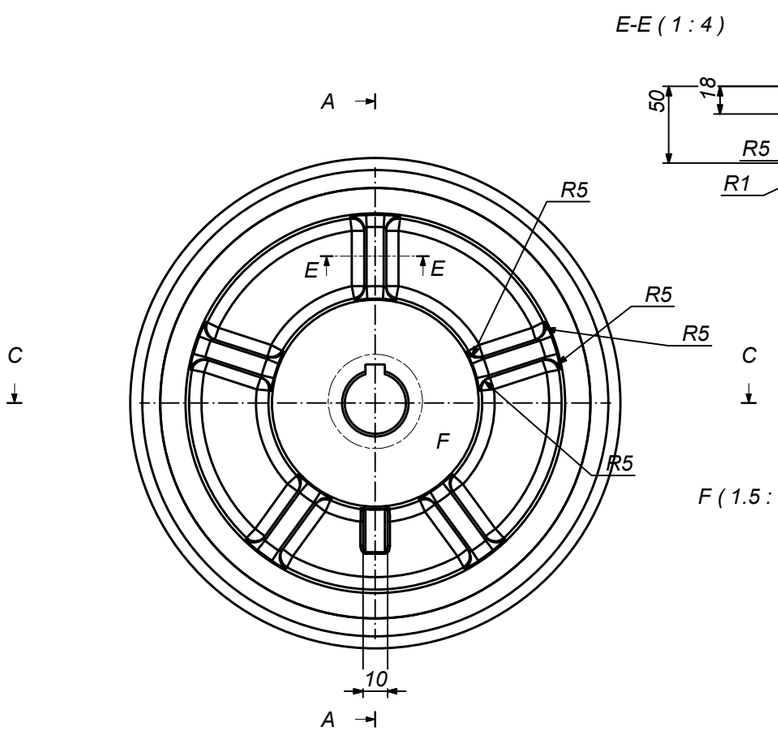


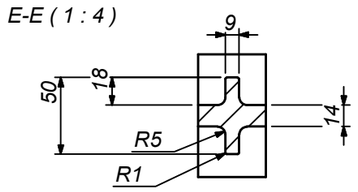


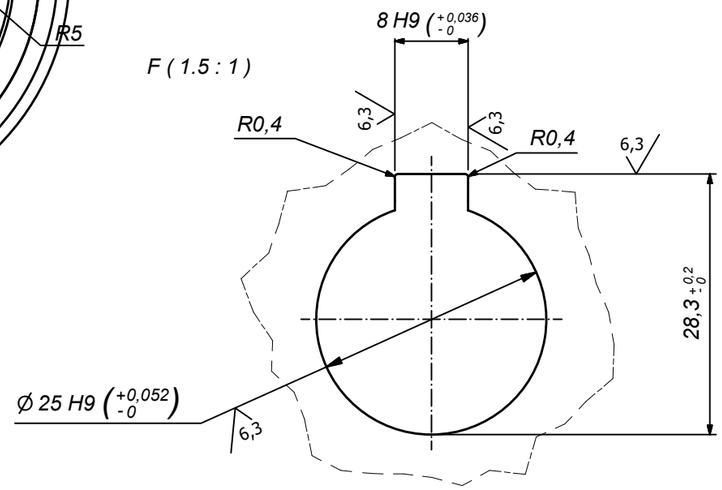


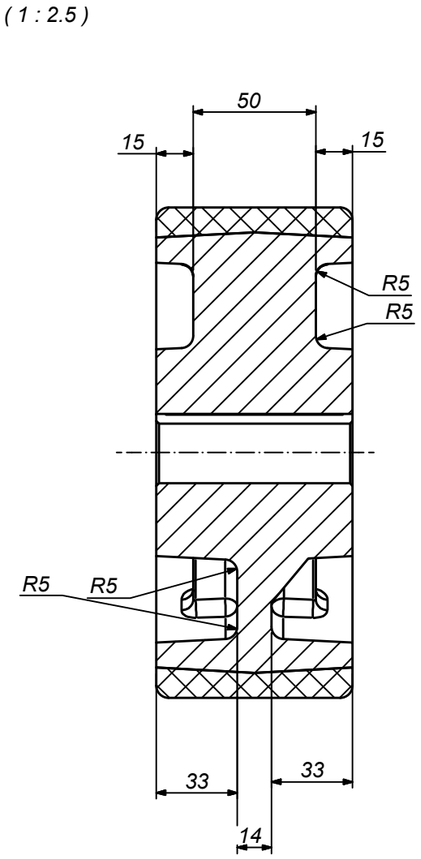


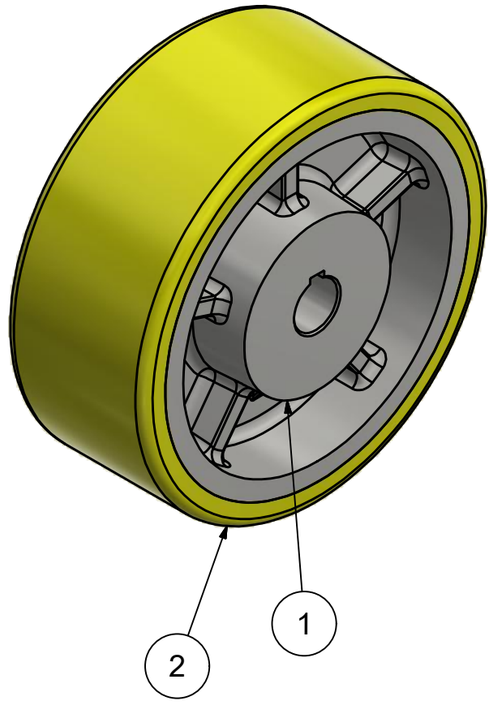


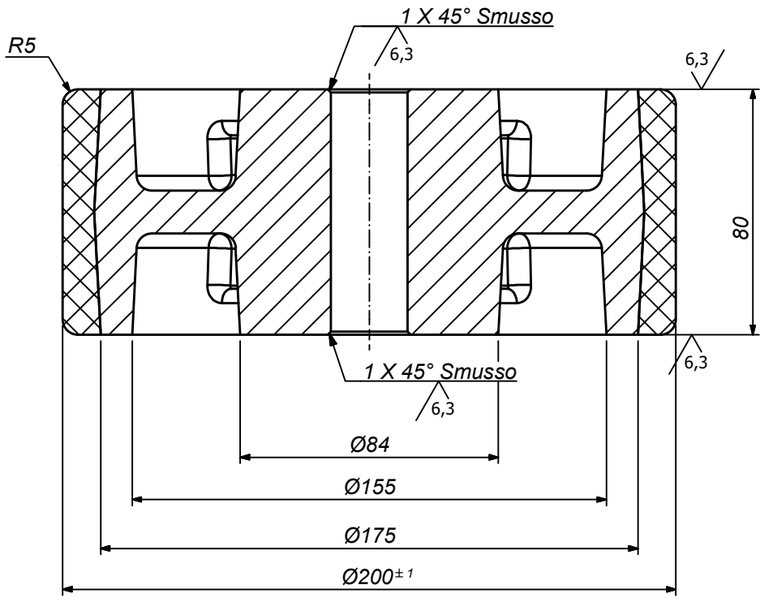


| POS. | QTÀ | CODICE | DESCRIZIONE | MATERIALE | MASSA |
|---|---|---|---|---|---|
| 2 | 1 | 18871 | anello | PU | 0,64 kg |
| 1 | 1 | 18835 | nucleo | G15 EN-GJL-150 UNIEN1561_1998 UNI5007 | 8,5 kg |

Distinta Componenti

AVO

ALDO VALSECCHI SpA
via XX settembre, 107
28883 Gravellona Toce (VB)
www.avo.it

E' vietata ogni riproduzione anche parziale e la concessione a terzi se non preventivamente autorizzata

Tolleranze Generali: rif. UNI EN 22768/1 - m

Rugosità Ra[µm] e note: ( 3,2 6,3 )

Codice AVO:

Sostituisce il dis. N°:

Sostituito dal dis. N°:

Materiale:

Trattamenti:

Descrizione: ruota GG+PU ø200x80M80 foroø25 chiavettaDIN6885

Formato: A3

Emissione: BUAROTTI

Disegno N°: **18875**

Revisione:

Scala: 1:2.5

Approvazione: Ing. Monti

Data: 12/03/2018

P