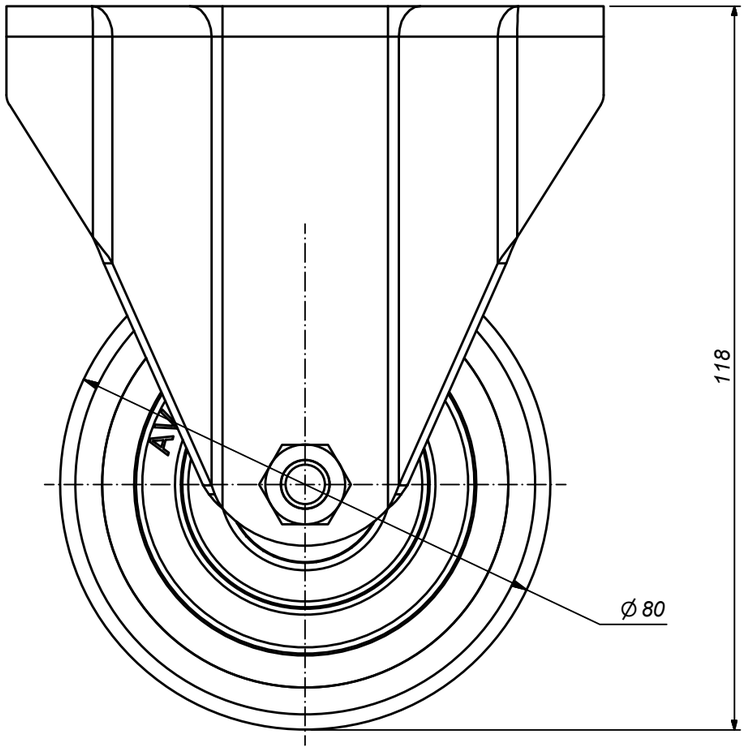

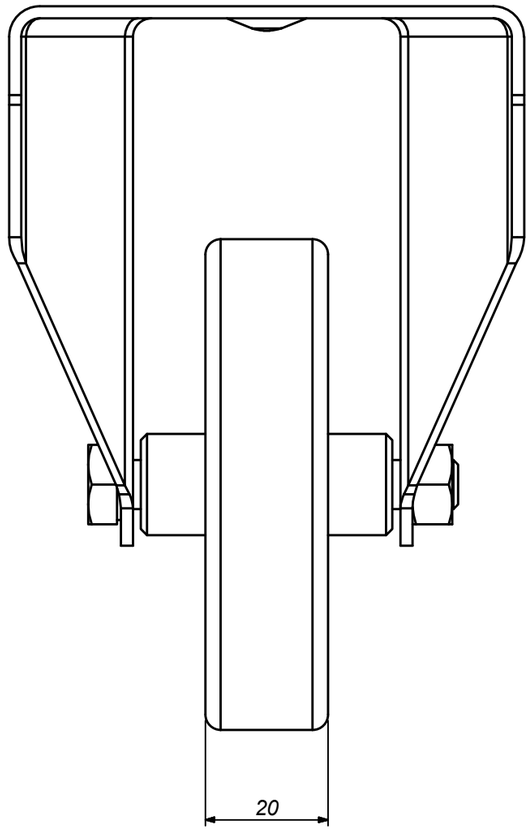

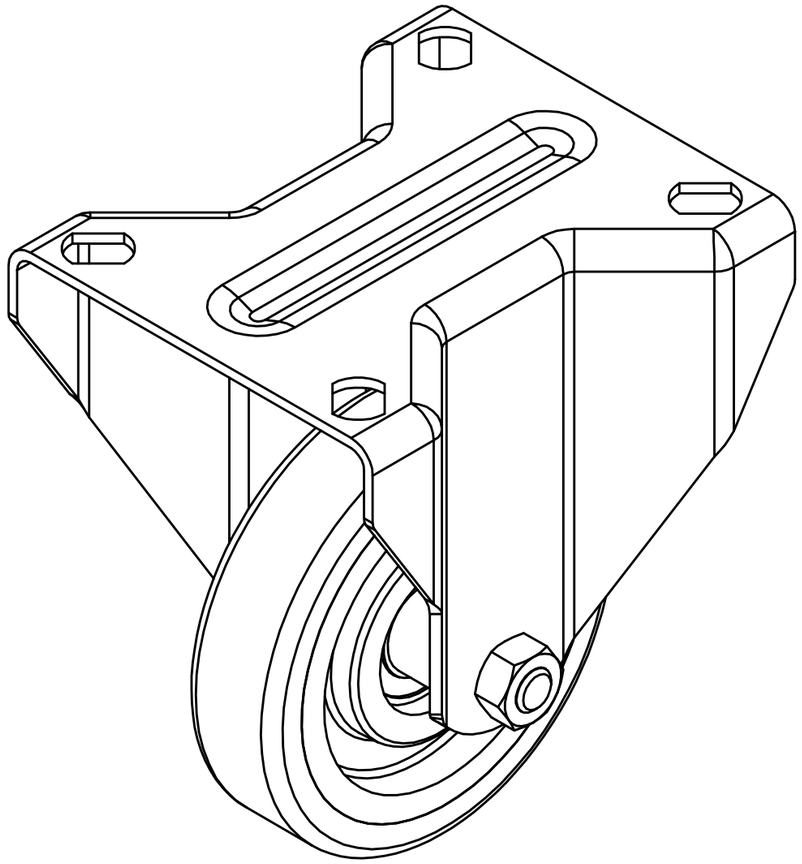

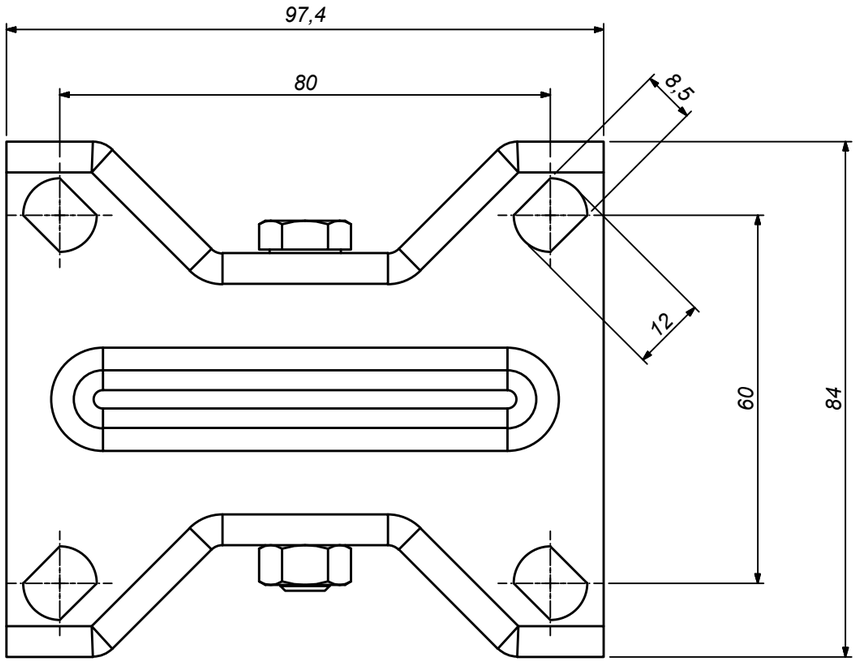

ALDO VALSECCHI SpA via XX settembre, 107 28883 Gravellona Toce (VB) www.avo.it E' vietata ogni riproduzione anche parziale e la concessione a terzi se non preventivamente autorizzata	Tolleranze Generali: rif. UNI EN 22768/1 - V		Rugosità Ra[µm] e note:	
	Codice AVO: 11027A0080LCU 10025A0080LCA		Sostituisce il dis. N°:	Sostituito dal dis. N°:
	Materiale:		Trattamenti:	
	Descrizione: art.27A ø80x20			
	Formato: A3	Emissione: BUAROTTI		Disegno N°: **27A08020** / Revisione:
	Scala: 1:1	Approvazione: Ing. Monti	Data: 19/06/2018	P