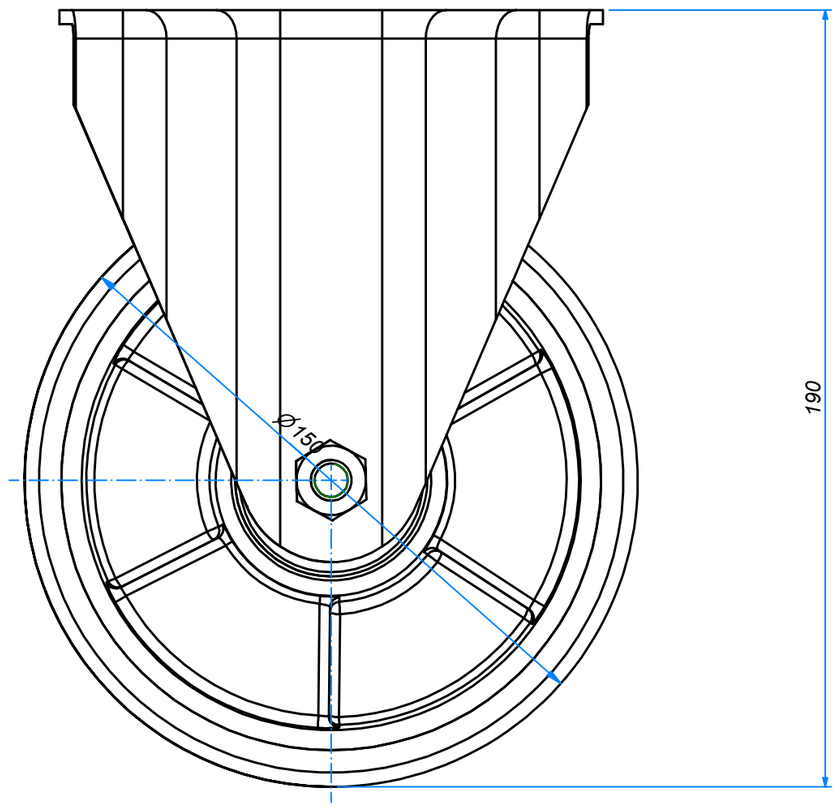


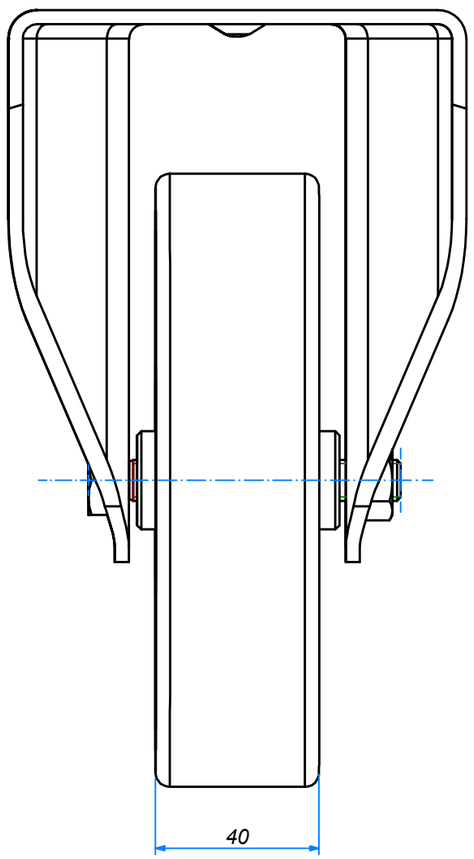


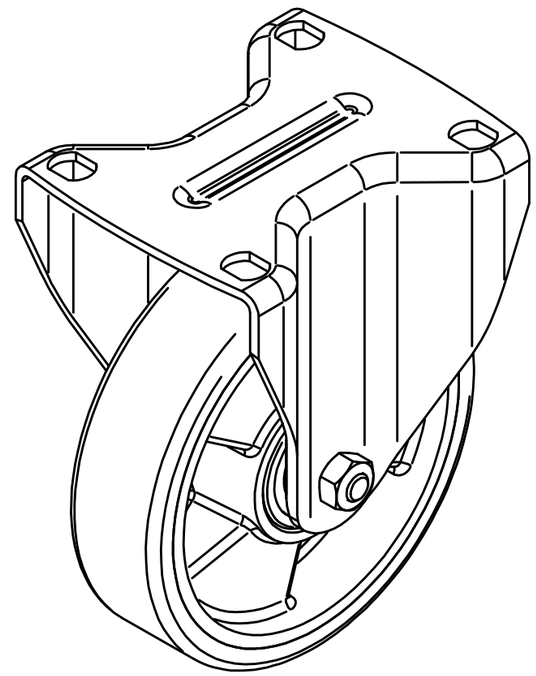

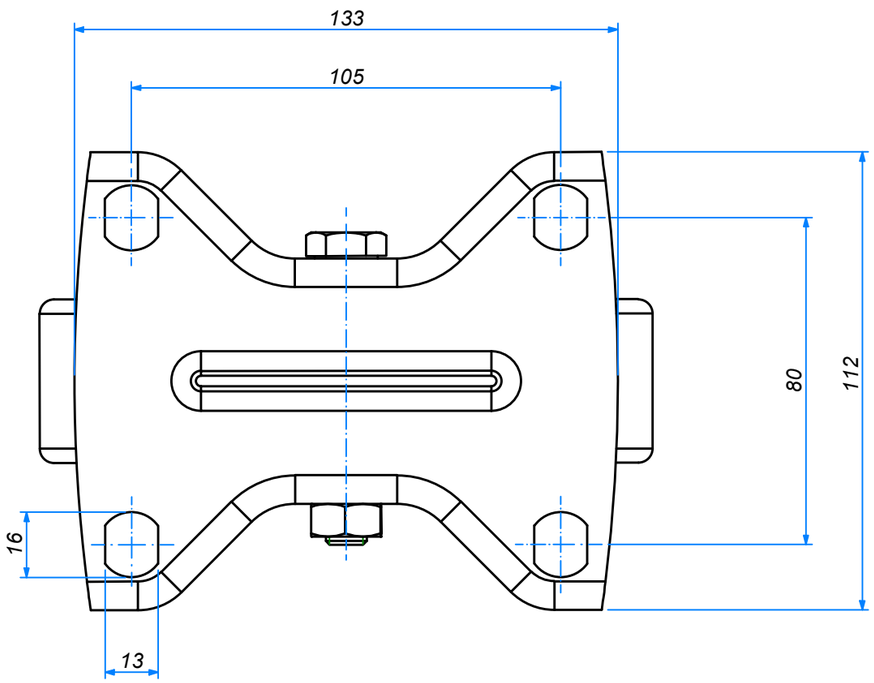


| | | | | |
|---|---|---|---|---|
| ALDO VALSECCHI SpA<br>via XX settembre, 107<br>28883 Gravellona Toce (VB)<br>www.avo.it<br>E' vietata ogni riproduzione anche parziale e la concessione a terzi se non preventivamente autorizzata | Tolleranze Generali:<br>rif. UNI EN 22768/1 - m | | Rugosità Ra[µm]<br>e note: | |
| | Codice AVO:<br>11027A0150XCU | | Sostituisce il dis. N°: | Sostituito dal dis. N°: |
| | Materiale: | | Trattamenti: | |
| | Descrizione:<br>art.27A ø150x40 | | | |
| | Formato:<br>A3 | Emissione:<br>buarotti | | Disegno N°:<br>**27A15040** |
| | Scala:<br>1:1.5 | Approvazione:<br>DELL'ACQUA | Data:<br>23/02/2024 | Revisione: |