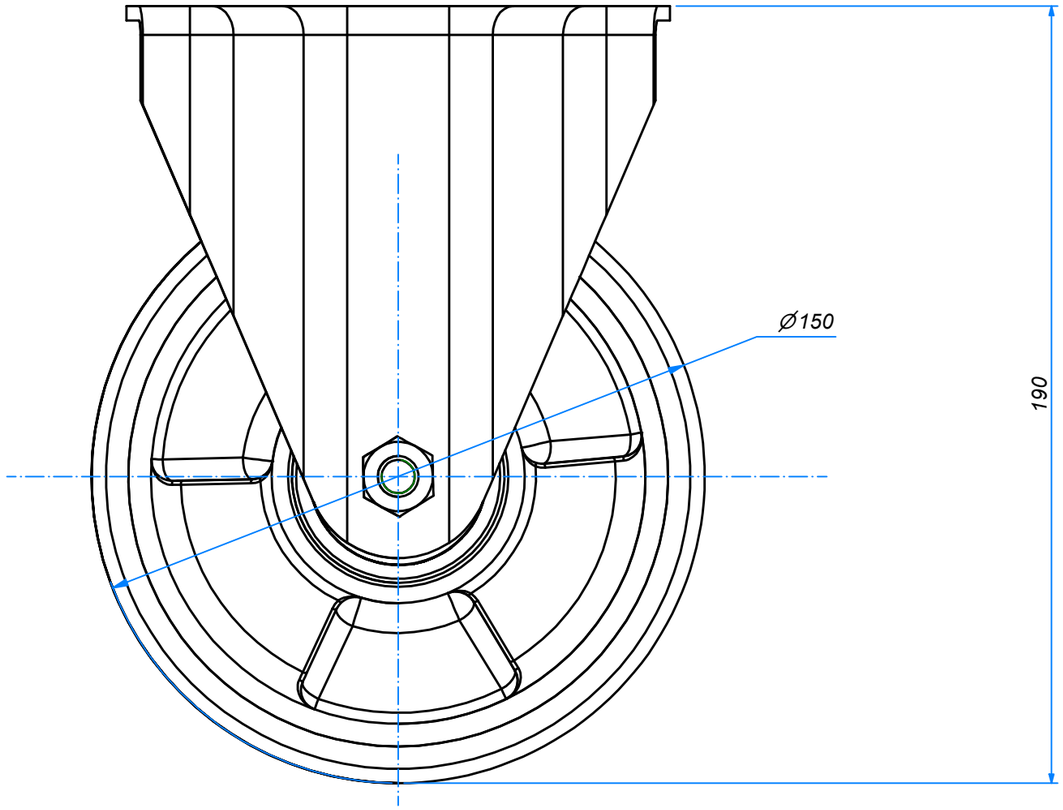

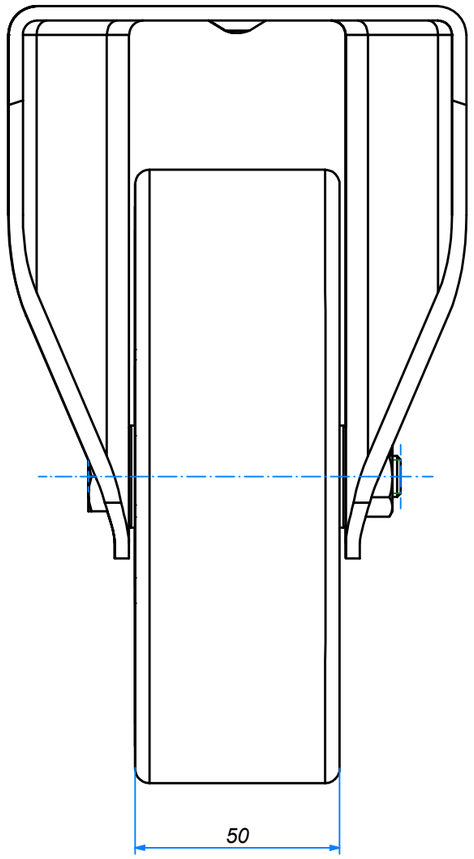

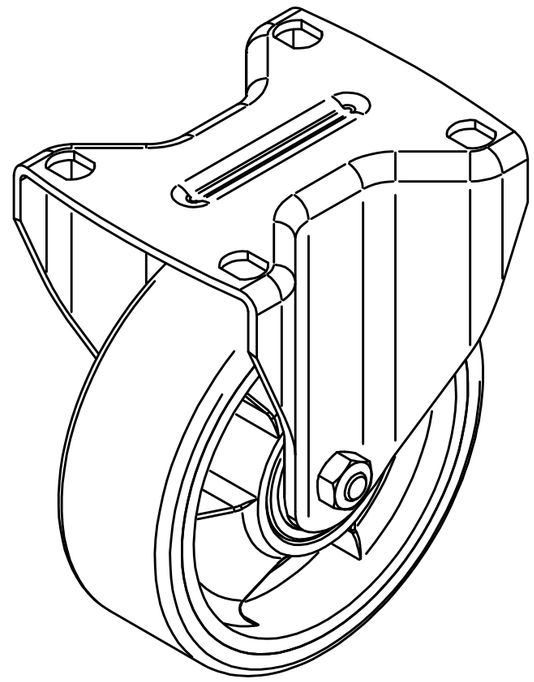

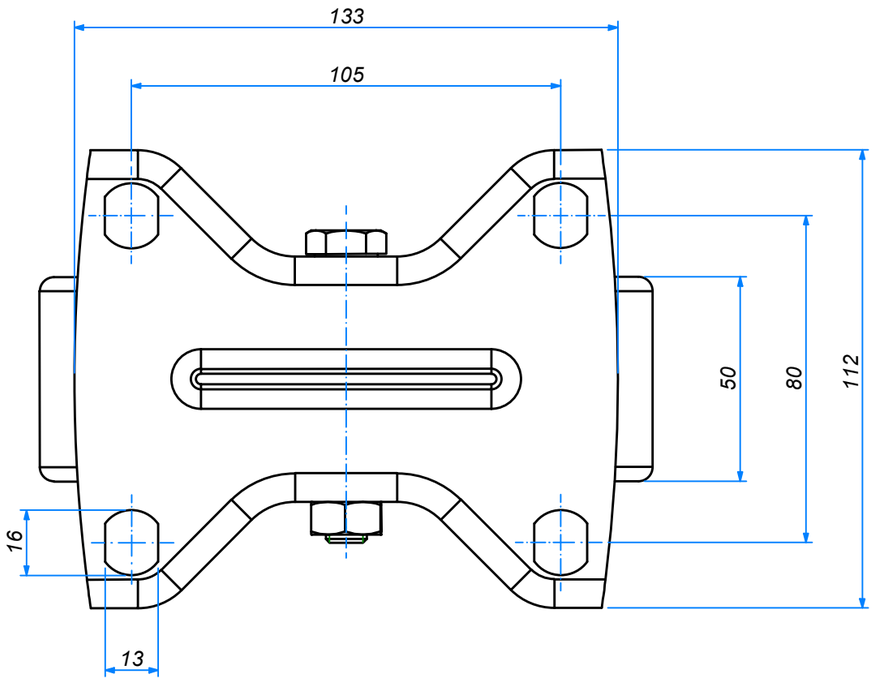

AVO ALDO VALSECCHI SpA via XX settembre, 107 28883 Gravellona Toce (VB) www.avo.it	Tolleranze Generali: rif. UNI EN 22768/1 - m	Rugosità Ra[µm] e note:	
	Codice AVO: 11027A0150YCU	Sostituisce il dis. N°:	Sostituito dal dis. N°:
	Materiale:	Trattamenti:	
	Descrizione: art.27A ø150x50		
	Formato: A3	Emissione: buarotti	Disegno N°: **27A15050**
	Scala: 1:1.5	Approvazione: DELL'ACQUA	Data: 31/07/2023
			Revisione:

E' vietata ogni riproduzione anche parziale e la concessione a terzi se non preventivamente autorizzata