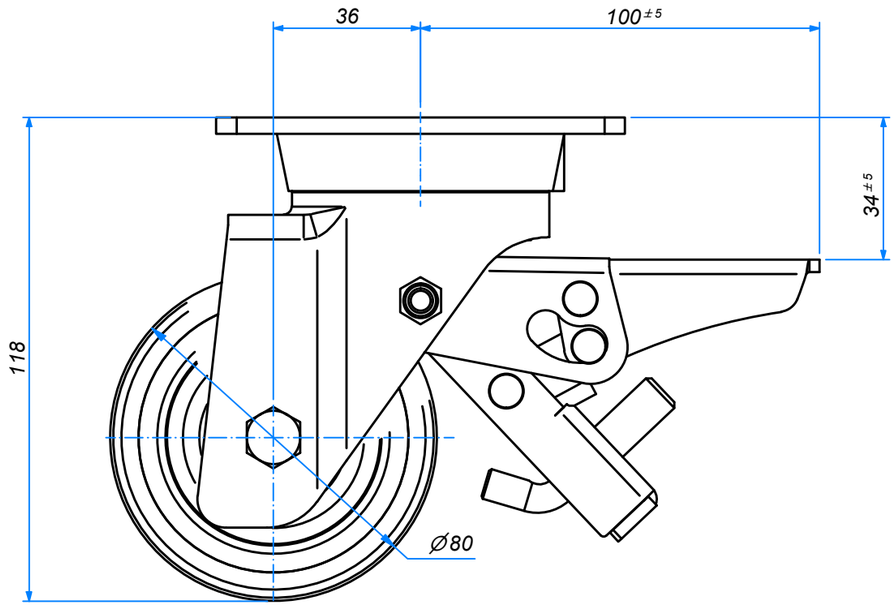

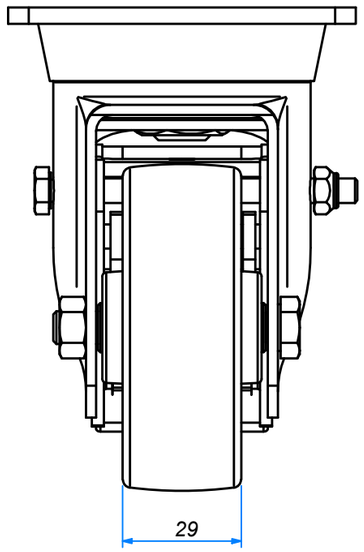

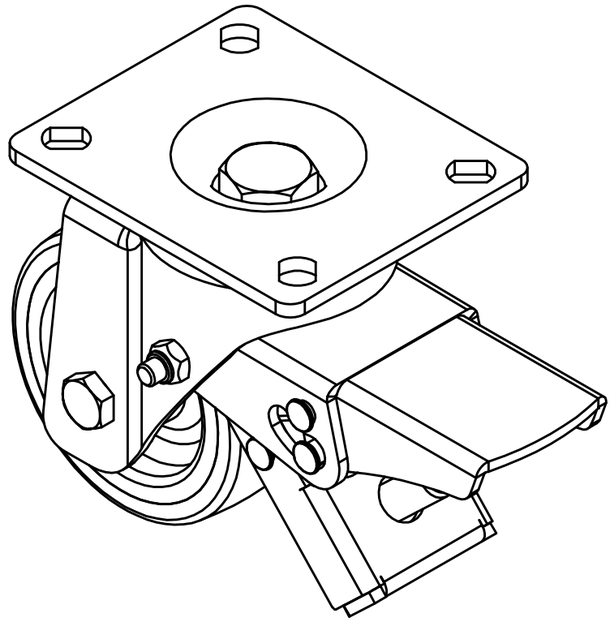

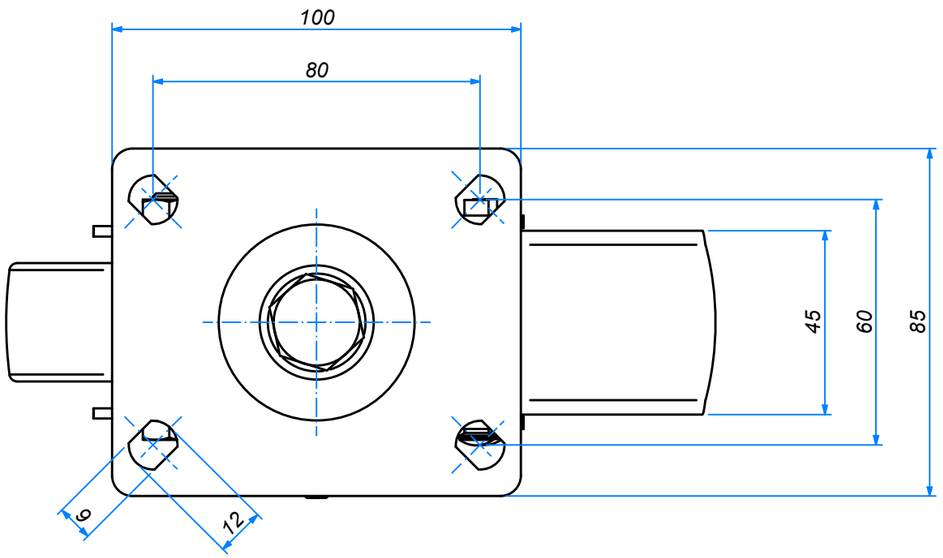

AVO ALDO VALSECCHI SpA via XX settembre, 107 28883 Gravellona Toce (VB) www.avo.it E' vietata ogni riproduzione anche parziale e la concessione a terzi se non preventivamente autorizzata	Tolleranze Generali: rif. UNI EN 22768/1 - V		Rugosità Ra[µm] e note:		
	Codice AVO: 120320F080NBA		Sostituisce il dis. N°:	Sostituito dal dis. N°:	
	Materiale:		Trattamenti:		
	Descrizione: art.32BIS ø80x30				
	Formato: A3	Emissione: BUAROTTI		Disegno N°: **32BIS8030**	Revisione:
	Scala: 1;2.5	Approvazione: Ing. Monti	Data: 27/02/2024	P	