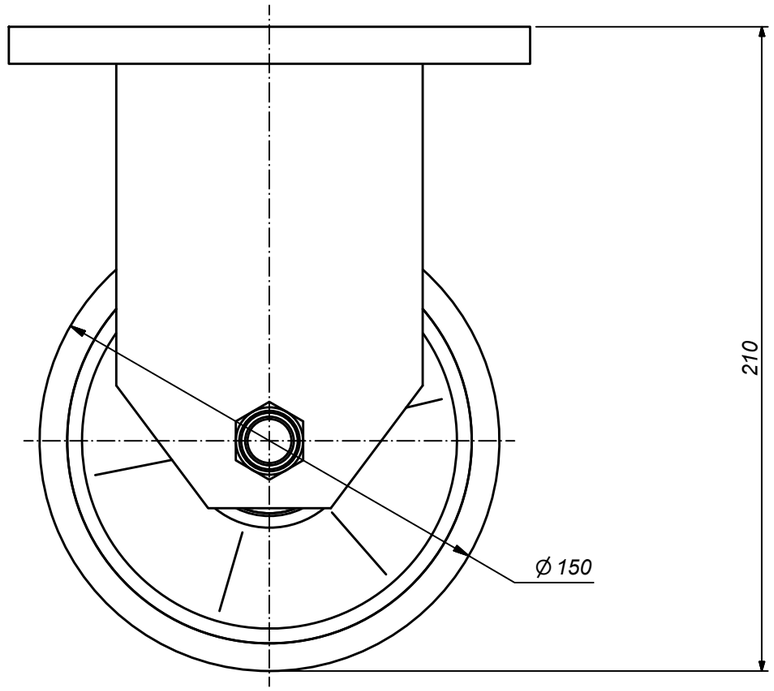

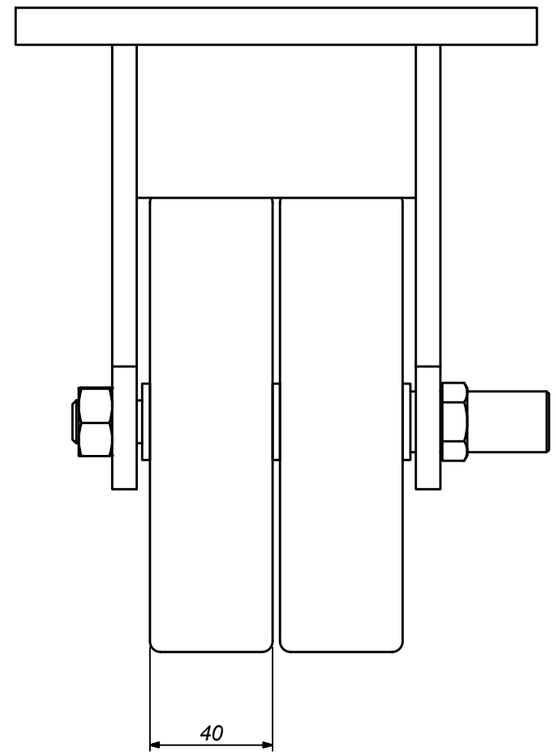

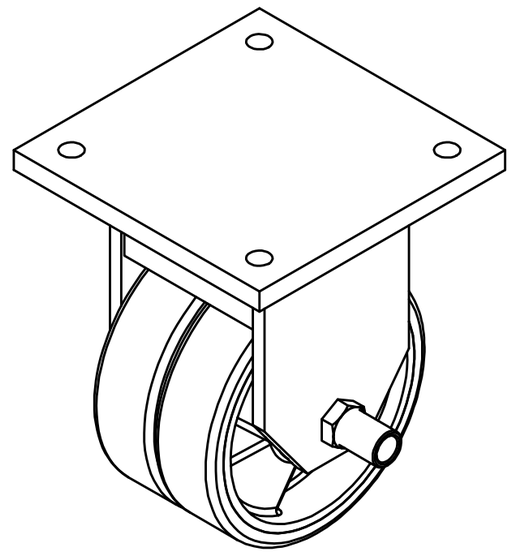

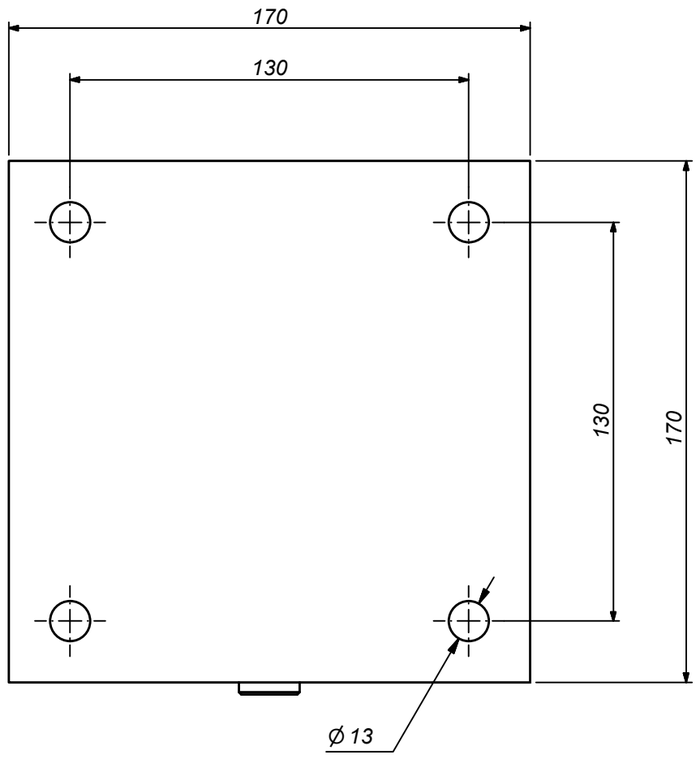

ALDO VALSECCHI SpA
via XX settembre, 107
28883 Gravellona Toce (VB)
www.avo.it

E' vietata ogni riproduzione anche parziale e la concessione a terzi se non preventivamente autorizzata

Tolleranze Generali: rif. UNI EN 22768/1 - V	Rugosità Ra[µm] e note: ( )	- NO BAVE - NO SPIGOLI TAGLIENTI	
Codice AVO:	Sostituisce il dis. N°:	Sostituito dal dis. N°:	
Materiale:	Trattamenti:		
Descrizione: art 33A 33YA ø150 dimensioni ingombro	CODICE AVO 13033A0150GCA 21033A0150GCU		
Formato: A3	Emissione: BUAROTTI		Disegno N°: **33A150**
Scala: 1:2	Approvazione: Ing. Monti	Data: 01/10/2013	Revisione: