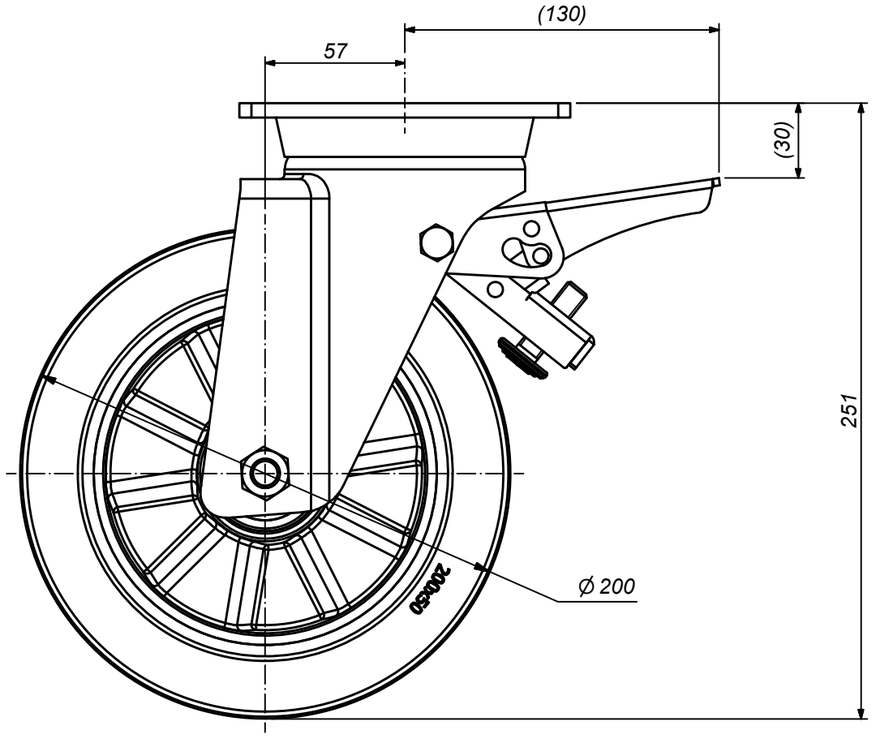

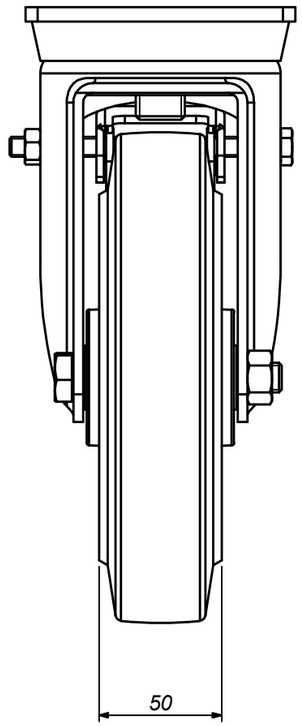

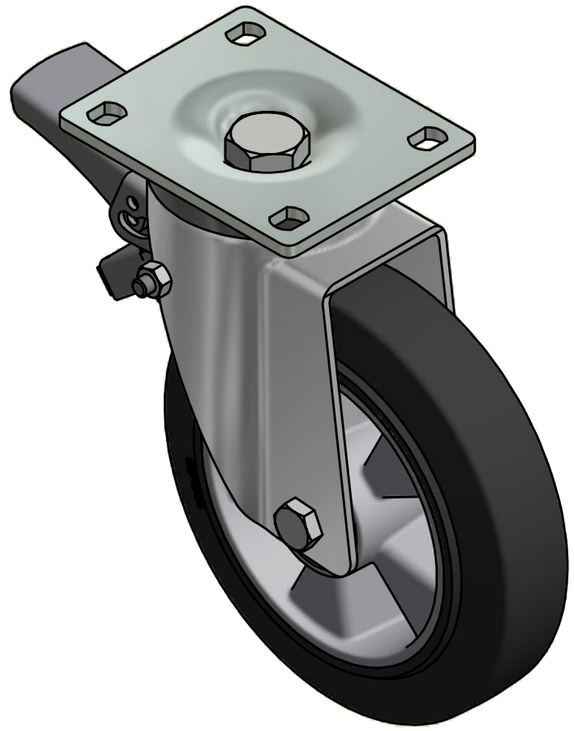

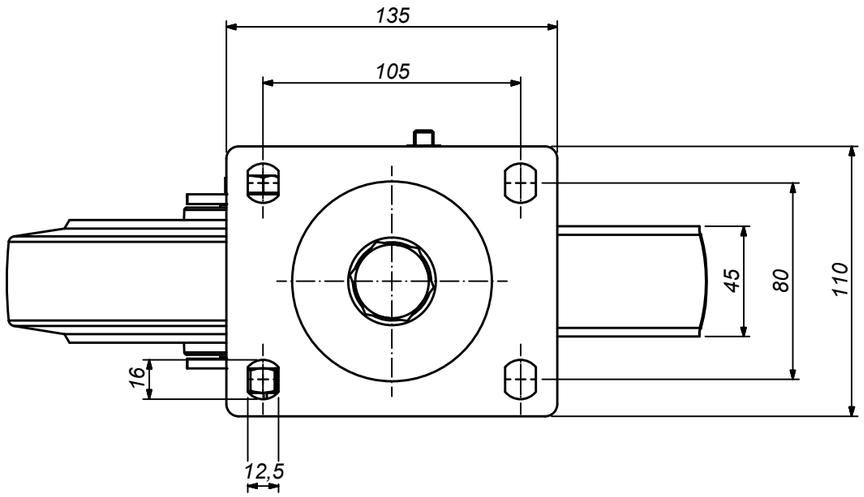

ALDO VALSECCHI SpA
via XX settembre, 107
28883 Gravellona Toce (VB)
www.avo.it

E' vietata ogni riproduzione anche parziale e la concessione a terzi se non preventivamente autorizzata

Tolleranze Generali: rif. UNI EN 22768/1 - V		Rugosità Ra[µm] e note:	
Codice AVO: 14039F0200ECA		Sostituisce il dis. N°:	Sostituito dal dis. N°:
Materiale:		Trattamenti:	
Descrizione: art 39BIS ø200x50 dimensioni			
Formato: A3	Emissione: BUAROTTI		Disegno N°: **39BIS20050**
Scala: 1:2,5	Approvazione: Ing. Monti	Data: 23/10/2015	Revisione: