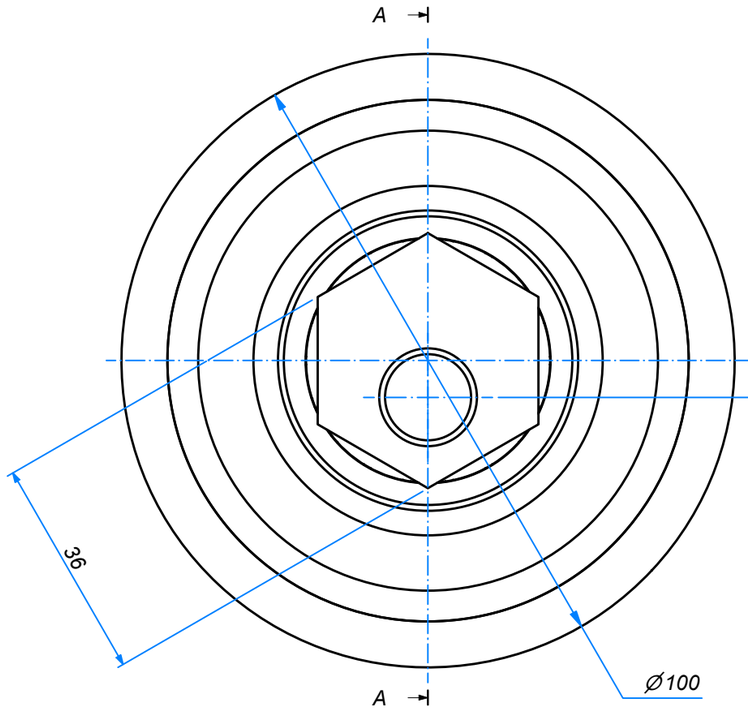

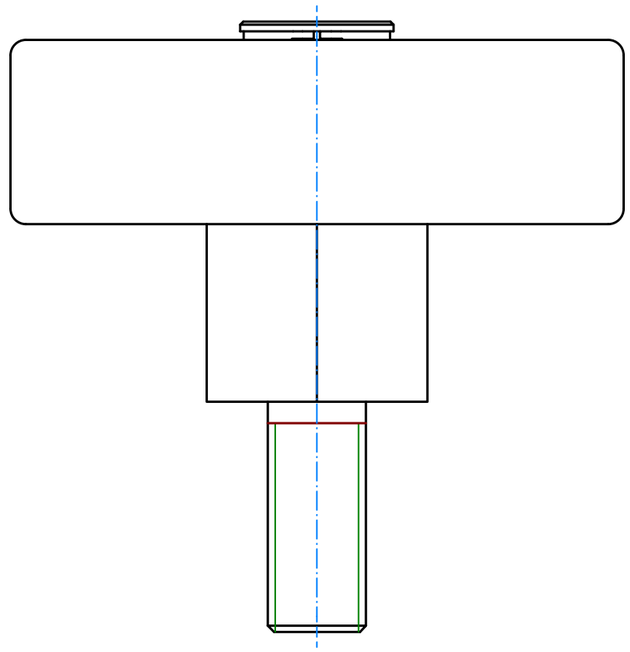

A-A (1 : 1)

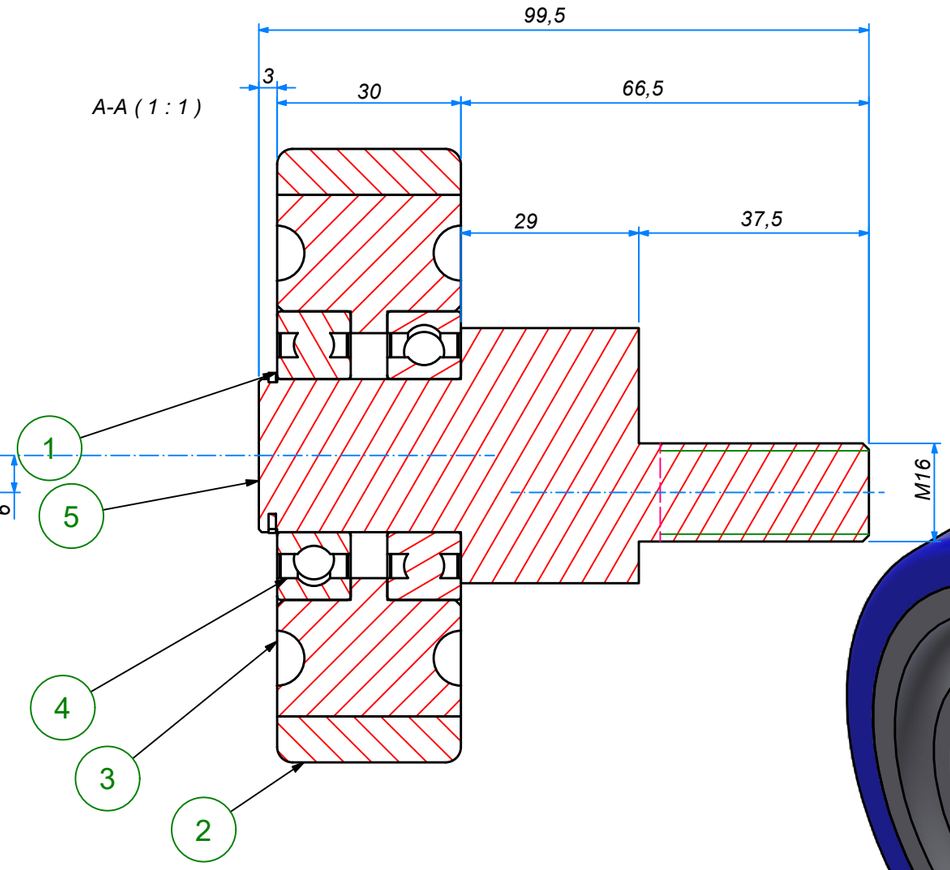

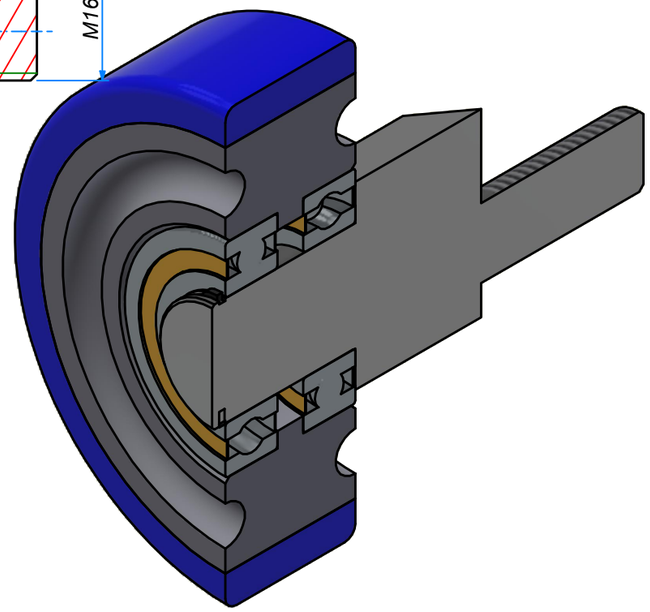

POS.	QTÀ	CODICE	DESCRIZIONE	MATERIALE	MASSA
5	1	09440	tornitura	11SMnPb37 UNI EN 10277-3:2008	0,44 kg
4	2	6005-2Z	Cuscinetto a sfere	Acciaio dolce	0,08 kg
3	1	07625	tornitura nucleo	G15 EN-GJL-150 UNIEN1561_1998 UNI5007	0,78 kg
2	1	07621	anello esterno in PU	PU	0,08 kg
1	1	UNI 7435-75 - 20	Anello elastico di arresto	Acciaio dolce	0 kg

Distinta Componenti

ALDO VALSECCHI SpA
via XX settembre, 107
28883 Gravellona Toce (VB)
www.avo.it

E' vietata ogni riproduzione anche parziale e la concessione a terzi se non preventivamente autorizzata

Tolleranze Generali: rif. UNI EN 22768/1 - C

Rugosità Ra[µm] e note:

Codice AVO: 09014ECC10033

Sostituisce il dis. N°:

Sostituito dal dis. N°:

Materiale:

Trattamenti:

Descrizione:
rullo GG+PU ø100x30M30 + perno eccentrico ø25X30 ch36x29 M16X37,5
assieme completo

Formato: A3

Emissione: BUAROTTI

Disegno N°: **60336**

Revisione:

Scala: 1:1

Approvazione: Ing. Monti

Data: 11/01/2023

P