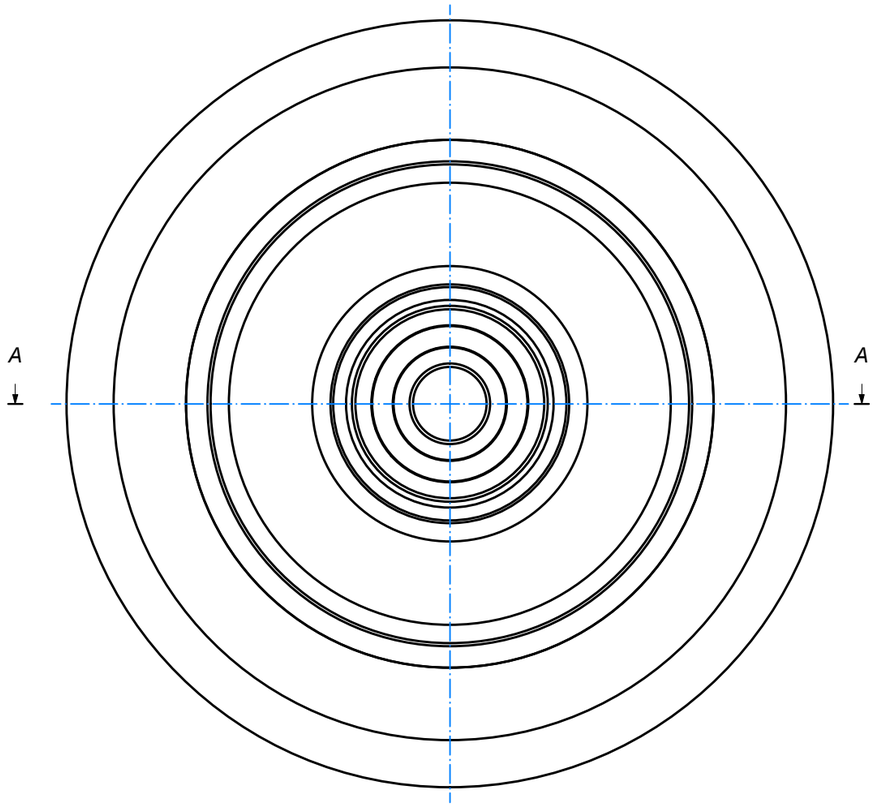

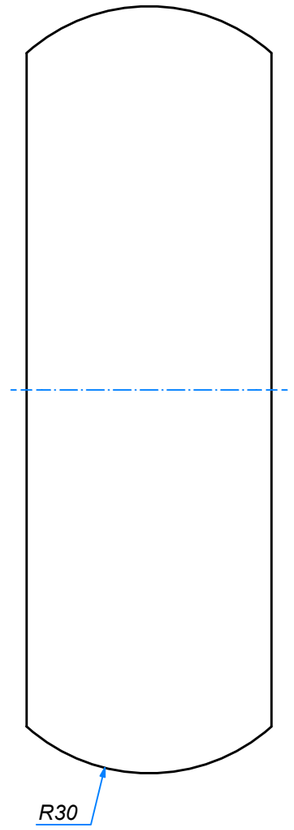

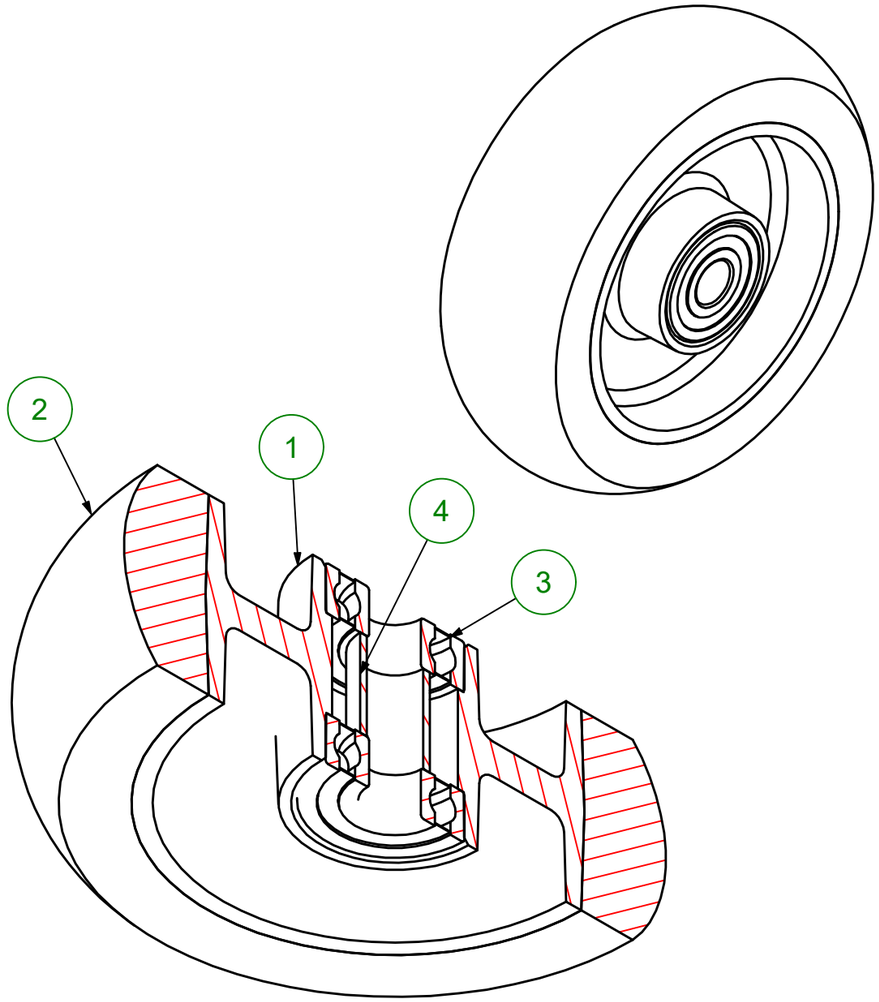

A-A (1 : 1)

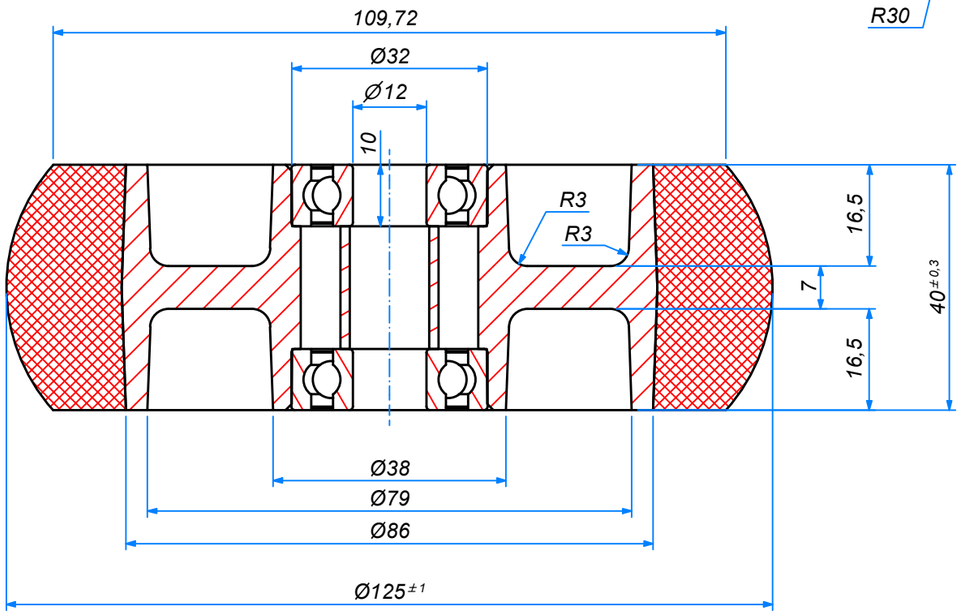

POS.	QTÀ	CODICE	DESCRIZIONE	MATERIALE	MASSA
4	1	08871	distanziale	11SMnPb37 UNI EN 10277-3:2008	0,01 kg
3	2	6201-2RS	Cuscinetto a sfere	Acciaio inox	0,04 kg
2	1	70129	anello	PU	0,26 kg
1	1	07006	nucleo	Alluminio pressofuso GDAISi12Cu2Fe UNI 5076	0,24 kg

Distinta Componenti

ALDO VALSECCHI SpA
via XX settembre, 107
28883 Gravellona Toce (VB)
www.avo.it

E' vietata ogni riproduzione anche parziale e la concessione a terzi se non preventivamente autorizzata

Tolleranze Generali: rif. UNI EN 22768/1 - C

Rugosità Ra[µm] e note: - NO BAVE - NO SPIGOLI TAGLIENTI

Codice AVO: 09B19X012BLCV

Sostituisce il dis. N°:

Sostituito dal dis. N°:

Materiale:

Trattamenti:

Descrizione: ruota Al+PU ø125x40M40 cusc.inox 6201 2RS bombata R30 19V-B30X

Formato: A3

Emissione: DELL'ACQUA

Disegno N°: 90386

Revisione:

Scala: 1:1

Approvazione: Ing. MONTI

Data: 08/10/2024